ok for production

Date ..... Signature .....

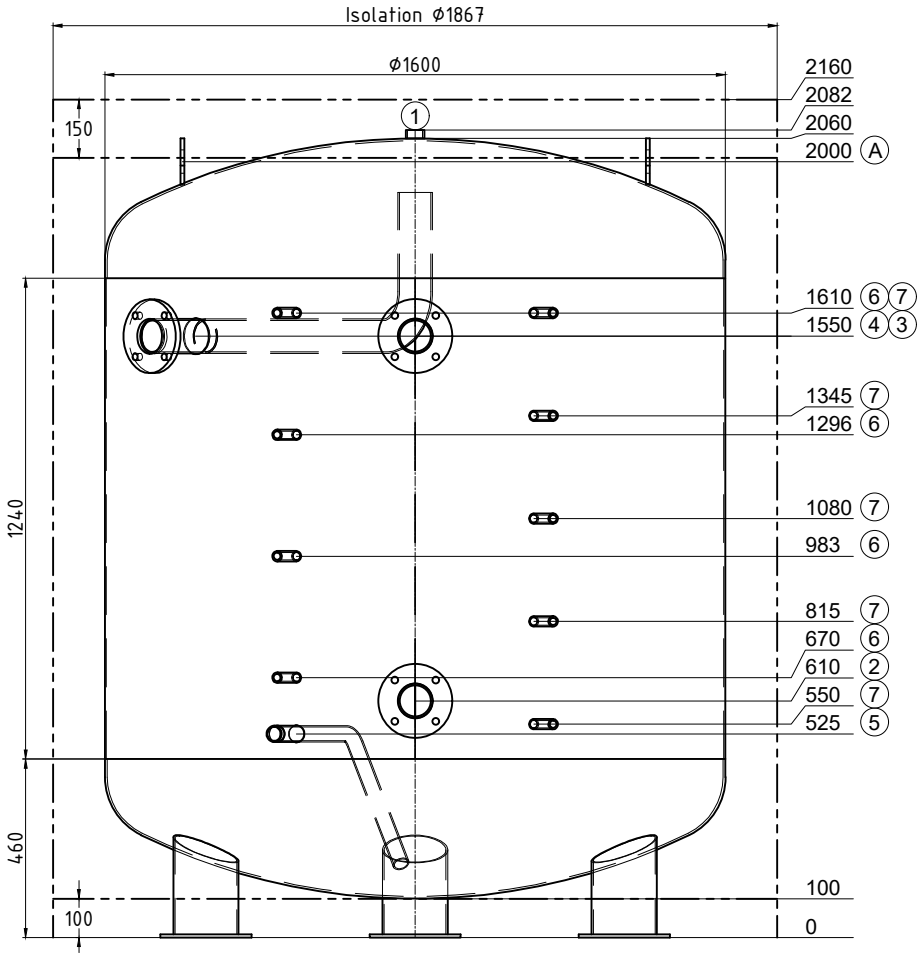

Transport debout

Pos.	Pcs	L	w°	Description
1	1	22	0	raccord 5/4" Entlüftung
2	1	150	0	Flasque Typ01 DN80 PN6
3	1	150	0	Flasque Typ01 DN80 PN6
4	1	150	315	Flasque Typ01 DN80 PN6 avec tube coudé
5	1	150	337.5	mamelon 5/4" avec tube coudé 135° Entleerung
6	4	130	337.5	raccord 1/2"
7	5	130	22.5	raccord 1/2"
A	2	--	270	(EN) Lifting lug en haut

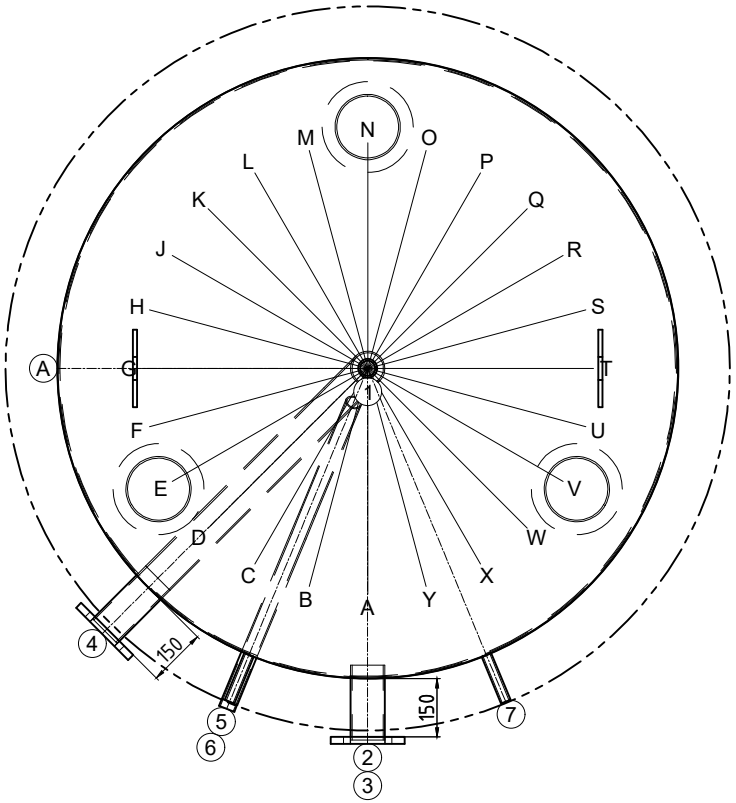

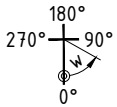

N° dessin:	52970/1
Com.: KST300 126953 Albeuve	
N° d'ordre:	52970
Qtté:	2
Description:	
Précise:	--

Contenu: 3455 Liter
Matériel: S235JR
Poids: 488 kg
Température de service:
Pression de service/d'essai: 0.6 / 0.9 MPa
Surface extérieur:
Surface intérieur: brut
épaisseur du bas / de la gaine: 6/4
Hauteur de basculement: 2181 mm
En conformité avec DGRL 2014/68/EU Art. 4 paragraphe 3.

Isolation:
toison en fibre de polyester 130 mm, 17 kg/m³
PS-gaine 1.2 mm, gris
diamètre Isolation: 1867.4 mm
Poids Isolation: 36.6 kg

.

créateur/date: Egl / 22.06.2026