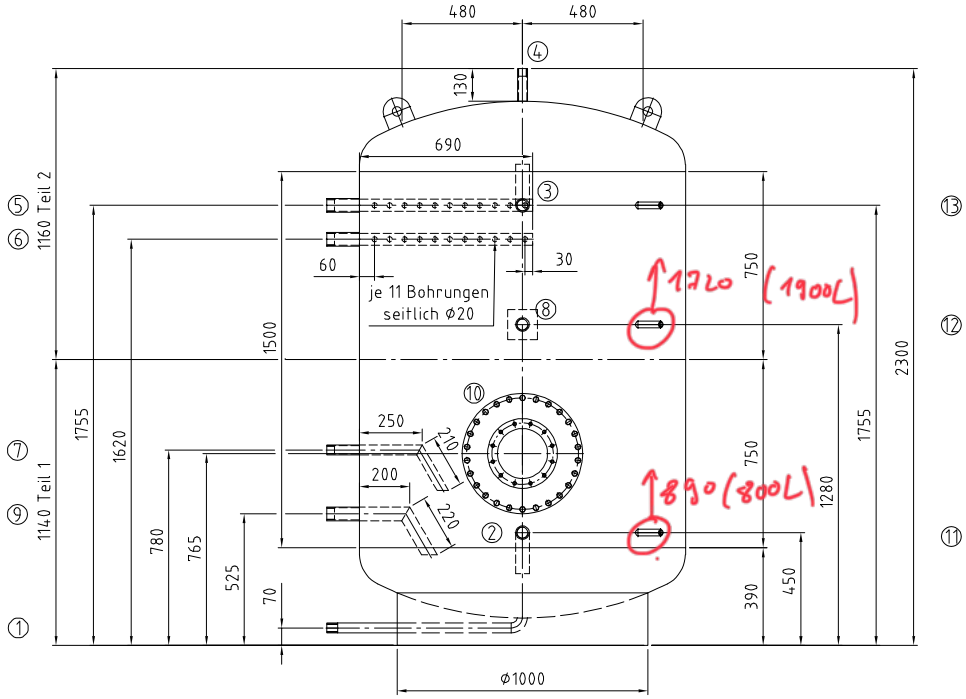

Achtung:
Für die Stutzenstellung ist ausschließlich die Draufsicht verbindlich!

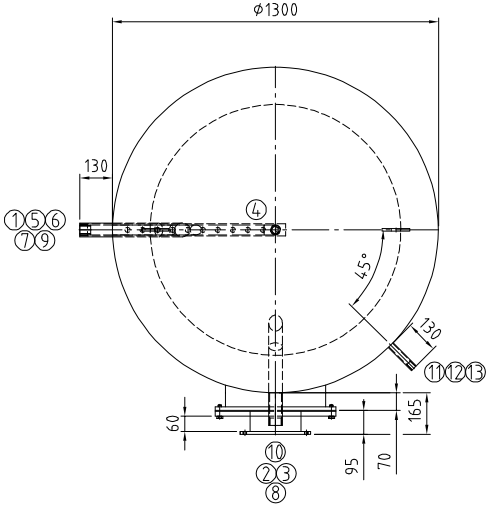

Kippmaß: 2380 mm

Detail Pos. ②③

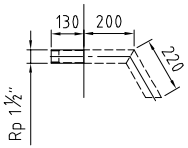

		Mantelraum Inside of jacket	Rohrraum Inside of tubes	
Min./max. zul. Druck Min./max. allow. pressure	(PS)	0 / 6		bar
Min./max. zul. Temperatur Min./max. allow. temperature	(TS)	0 / 109		°C
Prüfdruck Test pressure	(PT)	9		bar
Volumen Capacity	(V)	2500		L
Oberflächenbearbeitung Surface treatment		gebeizt und passiviert pickled and passivated		
Werkstoff material		AISI 316L		
Gewicht Weight		400		kg
Artikel-Nr. Article number				
Kategorie/Modul DGRL 2014/68/EU Category/module PED 2014/68/EU		Art.4 Abs. (3)		

Stutzen Nozzle	Benennung Denomination	DN	PN	Norm Standard	Dichtfläche Facing	Position Position	Rohrabmessung Dimension
13	Anschluss Fühler	Rp 1/2"		DIN 2986			
12	Anschluss Fühler	Rp 1/2"		DIN 2986			
11	Anschluss Fühler	Rp 1/2"		DIN 2986			
10	Mannloch Ø400/480 mit Reduzierung auf Ø200/280	400		RET	EPDM		
9	Laderücklauf	Rp 1 1/2"		DIN 2986			
8	Zirkulation	Rp 1 1/2"		DIN 2986			
7	Laderücklauf	Rp 1"		DIN 2986			
6	Ladevorlauf mit Sprührohr	Rp 1 1/2"		DIN 2986			
5	Ladevorlauf mit Sprührohr	Rp 1 1/2"		DIN 2986			
4	Entlüftung	Rp 1"		DIN 2986			
3	Warmwasser	Rp 1 1/2"		DIN 2986			
2	Kaltwasser	Rp 1 1/2"		DIN 2986			
1	Entleerung	Rp 1"		DIN 2986			

Index	Datum/date	Gez./drawn	Gepr./appr.	Änderung der Änderung / Modification
Rev1	30.01.2026	Riedel	Wihan	Änderung nach Kundenwunsch

	Datum/date	Name/name
Gez. / drawn	13.01.2026	Altmannshofer
Gepr. / appr.	13.01.2026	Wihan

Kennwort/Subject:

ISPAG

Benennung / Designation :
Warmwasserspeicher/storage tank
Typ RET 2500 Sonder als Bausatz 2-teilig

Zeichnung Nr. / Drawing No. :	Projekt Nr. / Project No. :	Bestell Nr. / Order No. :	Maßstab / Scale	Blatt / sheet
23438-0 Rev1	P260016/ V4541	KST300/124212	1:15	1/2

Weitergabe sowie Vervielfältigung dieser Zeichnung, Verwertung und Mitteilung ihres Inhalts sind verboten, soweit nicht ausdrücklich gestattet. Zuwiderhandlungen verpflichten zu Schadensersatz.

The reproduction, distribution and utilization of this drawing as well as the communication of its contents to others without express authorization is prohibited. Offenders will be held liable for the payment of damages.

Stand/as per: 30.01.2026