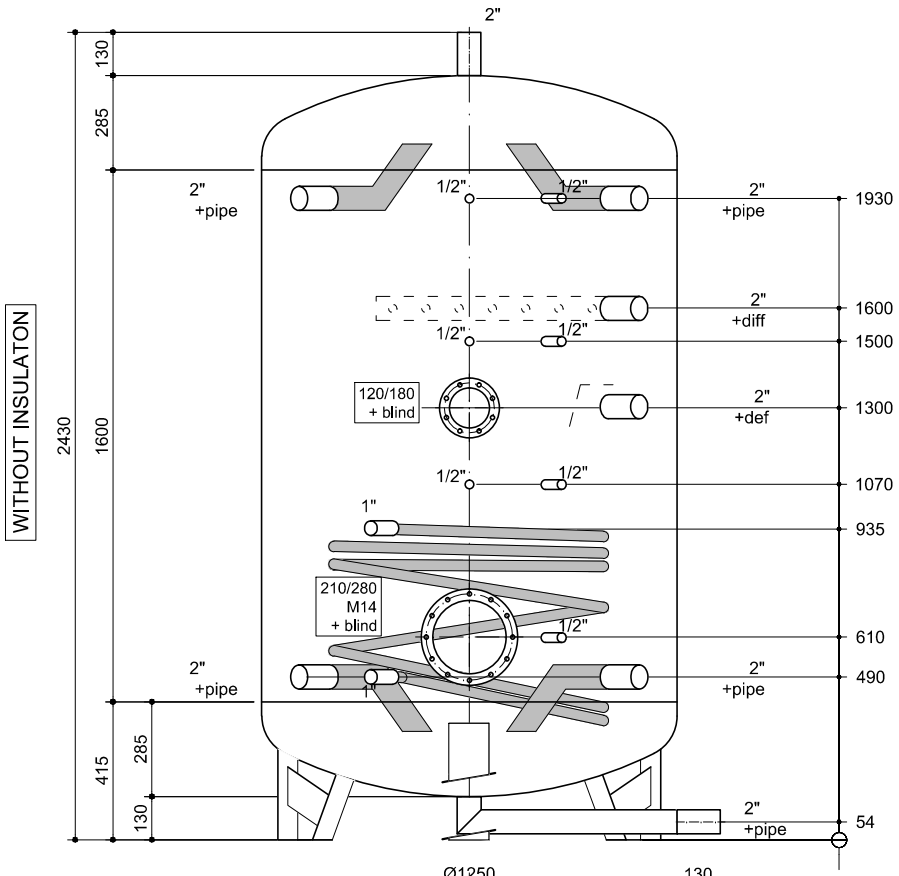

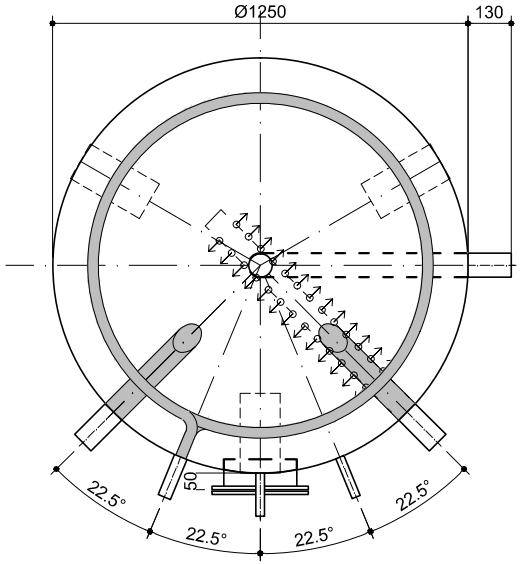

Customer: **ISPAG**
Ref. order: **124967**
Ref. offer:
Ref. OFV:

Art.: **99.02261524-26N (rev. 0)**
Alias: **---**

N° 1 Pcs

SFI SPECIALE LT 2500
NUDO

Tank1: **DHW**
Material: **Inox AISI 316L (1.4404)**
External treat.: **Pickling**
Internal treat.: **Pickling**
Working pressure: **6 bar**
Test pressure: **9 bar**

Tavola		*Articolo*	
N°: 99.02261524-26N		Codice:	
Stato: **In Verifica Commerciale**		**99.02251524-26N**	
Data: 26/02/2026		ATX SPECIALE LT. 2500	
Autore: Giovannini			
Pag: 1 di 1	Scala:	Materiale: ---- Trattamento: ----	Peso Net.: **295 kg** Peso Tot.: **310 kg**
tml INDUSTRIE LODDO		Revisione: **1** DG:26/02/2026	Descrizione: EMISSIONE PER ACCETTAZIONE