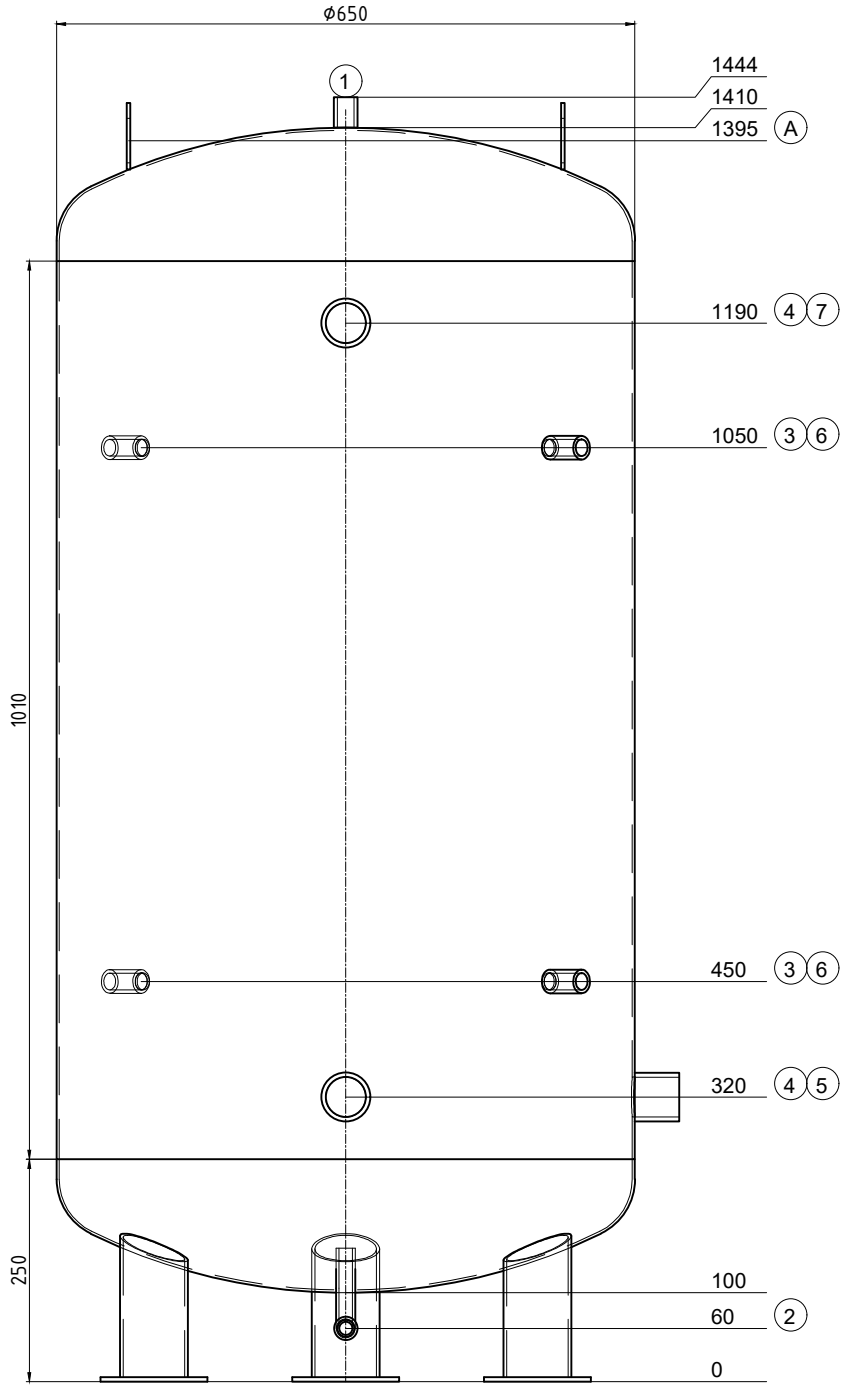

Transport debout

Pos.	Pcs	L	w°	Description
1	1	34	0	raccord 1/2" Entlüftung
2	1	50	0	raccord 1/2" avec tube coudé Entleerung
3	2	50	225	raccord 1/2" Fühler
4	2	50	0	raccord 1 1/2"
5	1	50	90	raccord 1 1/2"
6	2	50	45	raccord 1/2" Thermometer
7	1	50	180	raccord 1 1/2"
A	2	--	270	(EN) Lifting lug en haut

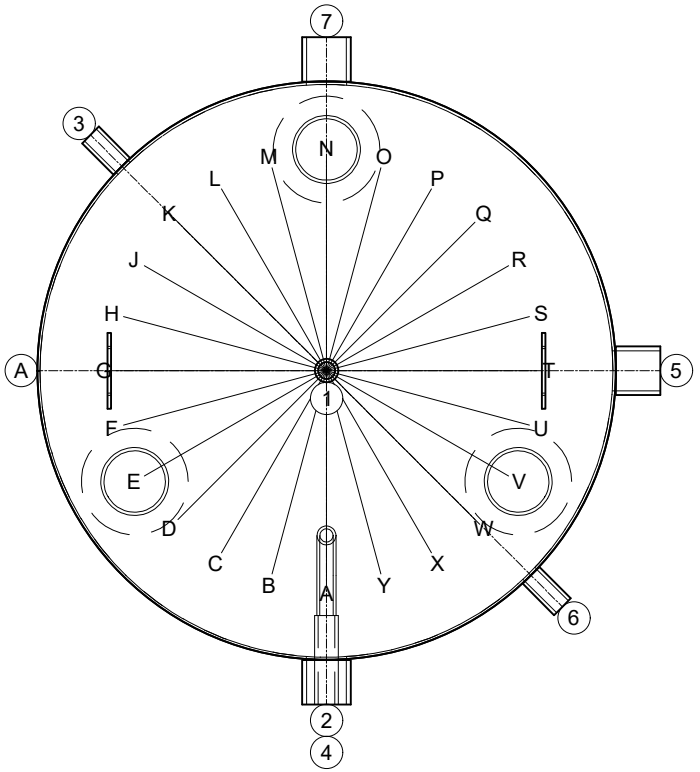

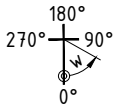

ok for production

Date ..... Signature .....

ISPAG

N° dessin:	52034/3
Com.: KST300 124440 Nyon	
N° d'ordre:	52034
Qtté:	1
Description:	
Précise:	--

Contenu: 397 Liter
Matériel: S235JR
Poids: 73 kg
Température de service:
Pression de service/d'essai: 0.3 / 0.45 MPa
Surface extérieur:
Surface intérieur: brut
épaisseur du bas / de la gaine: 3/3
Hauteur de basculement: 1452 mm
En conformité avec DGRL 2014/68/EU Art. 4 paragraphe 3.

Isolation:
réalisé sur chantier

Achtung! Ispag montiert die Tauchhülse mit ø16mm

créateur/date: Egl / 11.02.2026