ok for production

Date ..... Signature .....

ISPAG

N° dessin:	51818/1
Com.: KST300 123604 Genève	
N° d'ordre:	51818
Qtté:	1
Description:	Réservoir tampon
Précise:	--

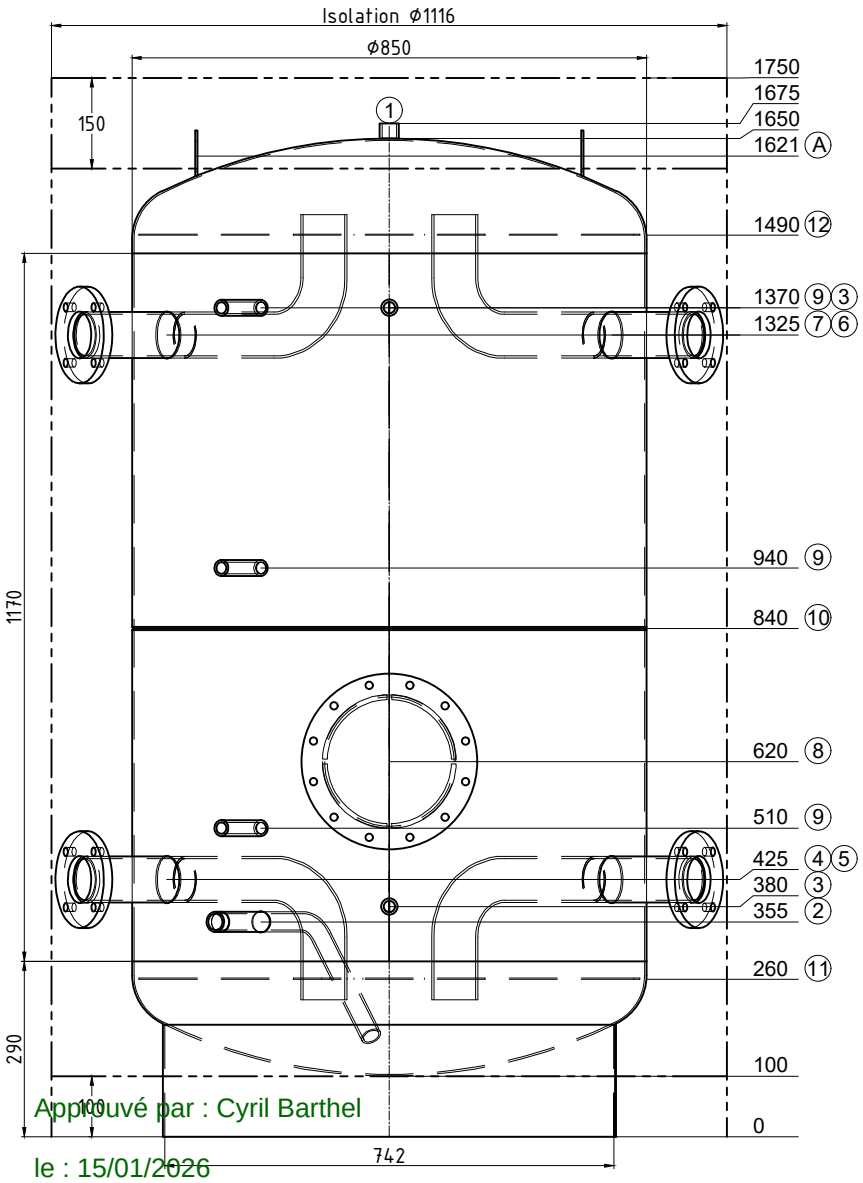

Transport debout

Pos.	Pcs	L	w°	Description
1	1	25	0	raccord 3/4" Entlüftung
2	1	150	330	mamelon 1" avec tube coudé 135° Entleerung
3	2	130	0	raccord 1/2" Fühler
4	1	150	300	Flasque Typ01 DN65 PN6 avec tube coudé
5	1	150	60	Flasque Typ01 DN65 PN6 avec tube coudé
6	1	150	60	Flasque Typ01 DN65 PN6 avec tube coudé
7	1	150	300	Flasque Typ01 DN65 PN6 avec tube coudé
8	1	92	0	trou de main NW220/290 PN6 Ist nicht für E-Einsatz geeignet!
9	3	130	330	raccord 1/2" Fühler
10	1	0	-	joint d'assemblage
11	1	0	-	tôle perforée
12	1	0	-	tôle perforée
A	2	--	270	(EN) Lifting lug en haut

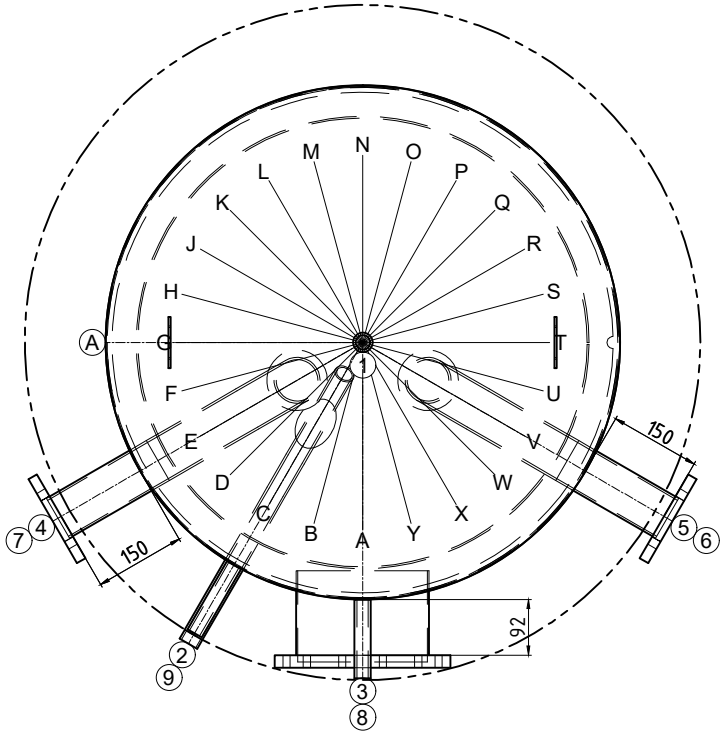

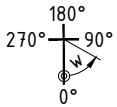

Contenu: 801 Liter
Matériel: S235JR
Poids: 174 kg
Température de service: -10° bis 109°C
Pression de service/d'essai: 0.3 / 0.45 MPa
Surface extérieur: apprêté
Surface intérieur: brut
épaisseur du bas / de la gaine: 3/3
Hauteur de basculement: 1733 mm
En conformité avec DGRL 2014/68/EU Art. 4 paragraphe 3.

Isolation:
toison en fibre de polyester 130 mm, 17 kg/m³
PS-gaine 1.2 mm, gris
diamètre Isolation: 1116.4 mm
Poids Isolation: 16 kg

soudure sur place; Achtung! Ispag montiert die Tauchhülse mit ø16mm

créateur/date: Egl / 27.11.2025