CLOCHATTE 102 - LE MONT - BÂTIMENT D		22045-C-300
SCHEMA PRINCIPE	CHAUFFAGE	PROJET
Dessinateur: ----	Date: 17.07.2025	Echelle: -/A2

NOTES

VERSION 1xPAC

MODIFICATIONS

Indice:	Date:	Par:	Modification:
A	23.09.2025	LF	PAC CLIVENT
B	05.11.2025	LF	REMARQUES ORLLATI
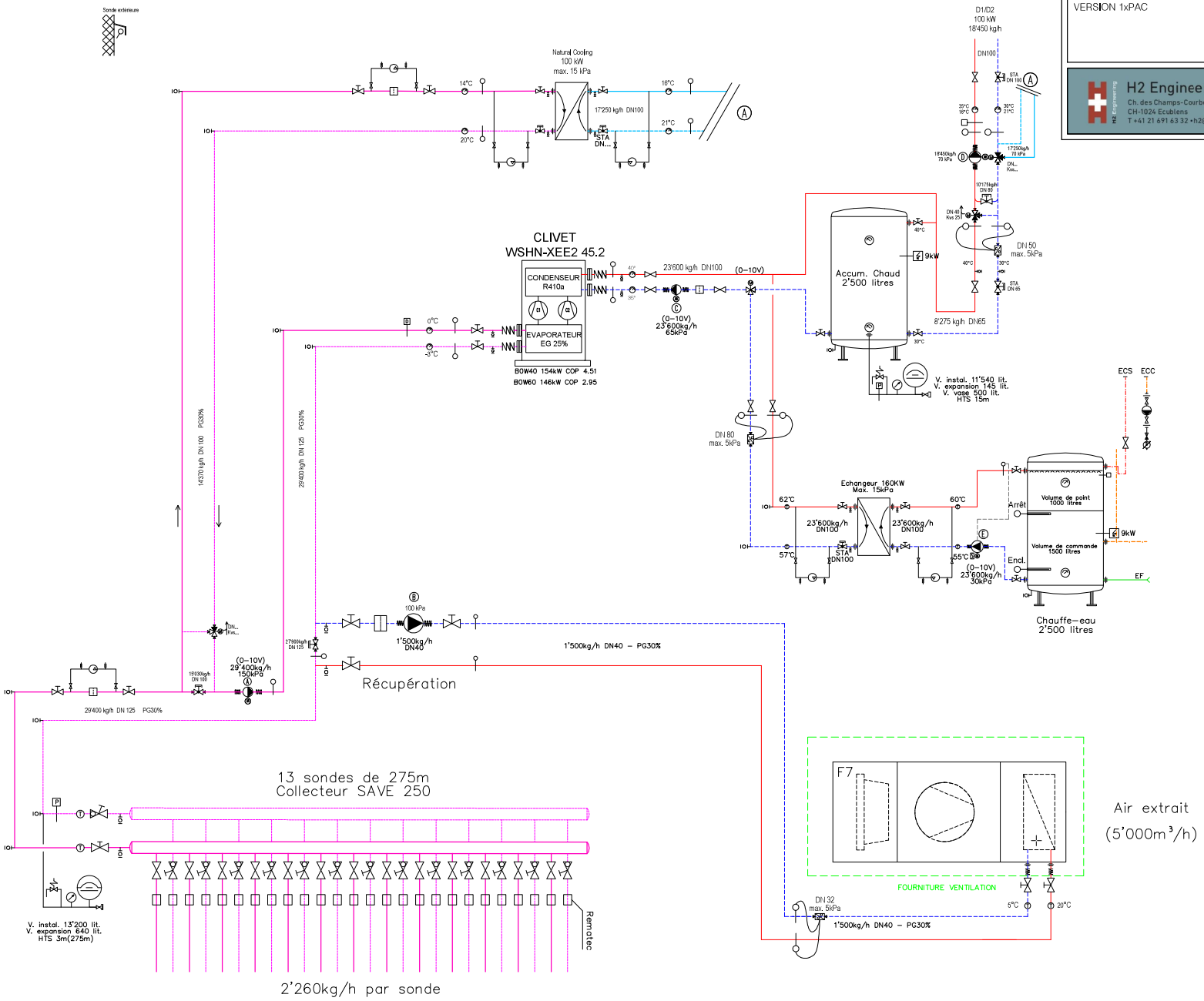
H2 Engineering SA
Ch. des Champs-Courbes 19
CH-1024 Ecublens
T +41 21 691 63 32 • h2@h2-eng.ch