ok for production

Date ..... Signature .....

APPROUVÉ
Par alexis.dambo , 10:08, 16/01/2026

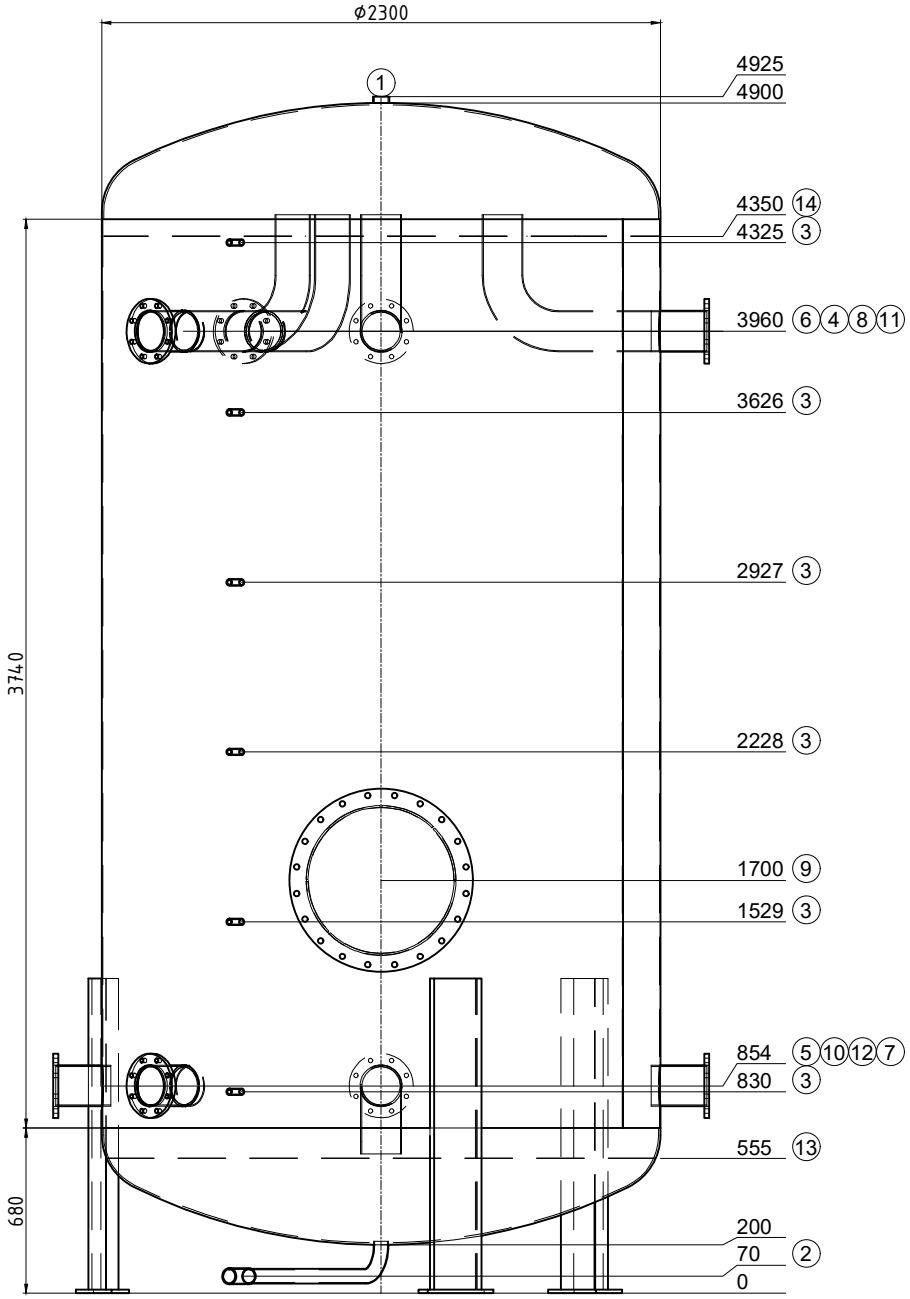

Transport couché

Pos.	Pcs	L	w°	Description
1	1	25	0	raccord 2" Entlüftung
2	1	100	330	raccord 2" avec tube coudé Entleerung
3	6	100	330	raccord 1/2" Fühler
4	1	180	205	Flasque Typ01 DN150 PN6 avec tube coudé
5	1	180	270	Flasque Typ01 DN150 PN6
6	1	180	315	Flasque Typ01 DN150 PN6 avec tube coudé
7	1	180	90	Flasque Typ01 DN150 PN6
8	1	180	180	Flasque Typ01 DN150 PN6 avec tube coudé
9	1	180	0	Trou d'homme NW600 PN6
10	1	180	315	Flasque Typ01 DN150 PN6
11	1	180	90	Flasque Typ01 DN150 PN6 avec tube coudé
12	1	180	180	Flasque Typ01 DN150 PN6 avec tube coudé
13	1	0	-	tôle perforée
14	1	0	-	tôle perforée

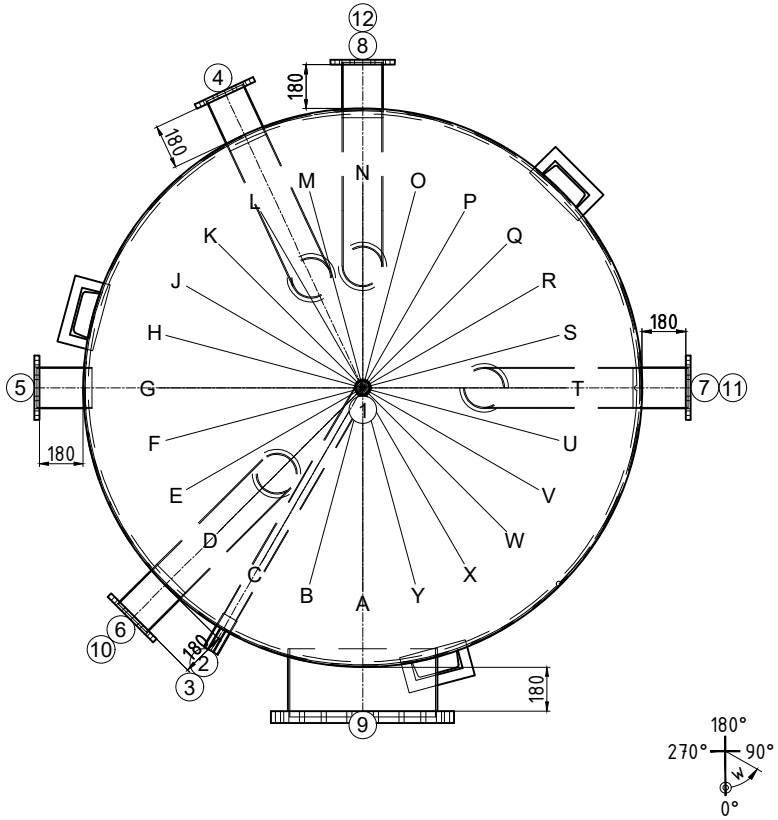

N° dessin:	51802/5
Com.: KST300 123434 Bulle	
N° d'ordre:	51802
Qtté:	1
Description:	Wärmespeicher
Précise:	--

Contenu: 18062 Liter
Matériel: S235JR
Poids: 1970 kg
Température de service: 55°C
Pression de service/d'essai: 0.3 / 0.45 MPa
Surface extérieur: 1K poussière de zinc
Surface intérieur: brut
épaisseur du bas / de la gaine: 8/4
Hauteur de basculement: 5007 mm
En conformité avec DGRL 2014/68/EU Art. 4 paragraphe 3.

Isolation:
réalisé sur chantier

Achtung! Ispag montiert die Tauchhülse mit ø16mm

créateur/date: Egl / 15.01.2026