ok for production

Date ..... Signature .....

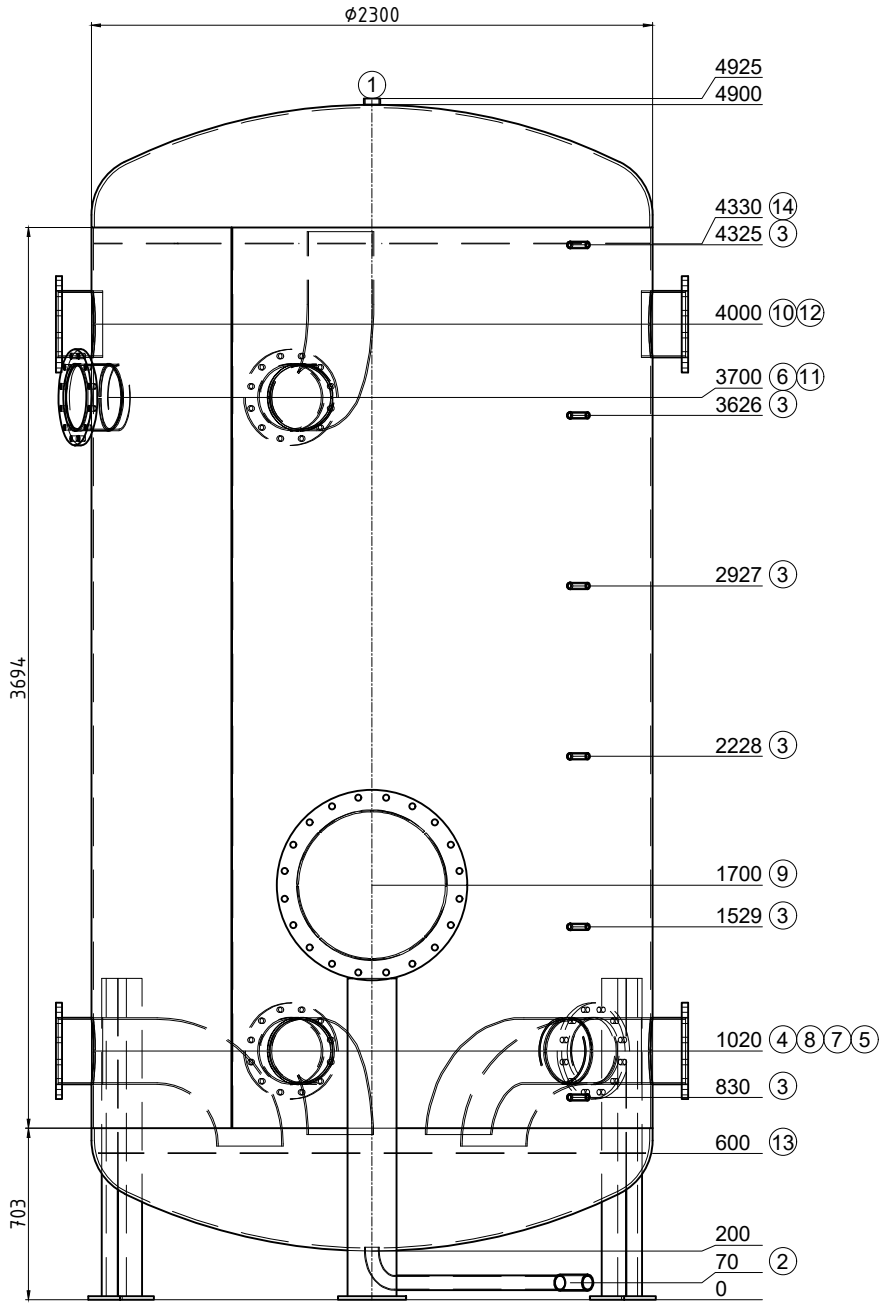

Transport couché

Pos.	Pcs	L	w°	Description
1	1	25	0	raccord 2" Entlüftung
2	1	100	45	raccord 2" avec tube coudé Entleerung
3	6	100	45	raccord 1/2" Fühler
4	1	120	270	Flasque Typ01 DN250 PN10 avec tube coudé
5	1	120	90	Flasque Typ01 DN250 PN10 avec tube coudé
6	1	120	290	Flasque Typ01 DN250 PN10
7	1	120	135	Flasque Typ01 DN250 PN10 avec tube coudé
8	1	120	195	Flasque Typ01 DN250 PN10 avec tube coudé
9	1	120	0	Trou d'homme NW600 PN10
10	1	120	270	Flasque Typ01 DN250 PN10
11	1	120	195	Flasque Typ01 DN250 PN10 avec tube coudé
12	1	120	90	Flasque Typ01 DN250 PN10
13	1	0	-	tôle perforée
14	1	0	-	tôle perforée

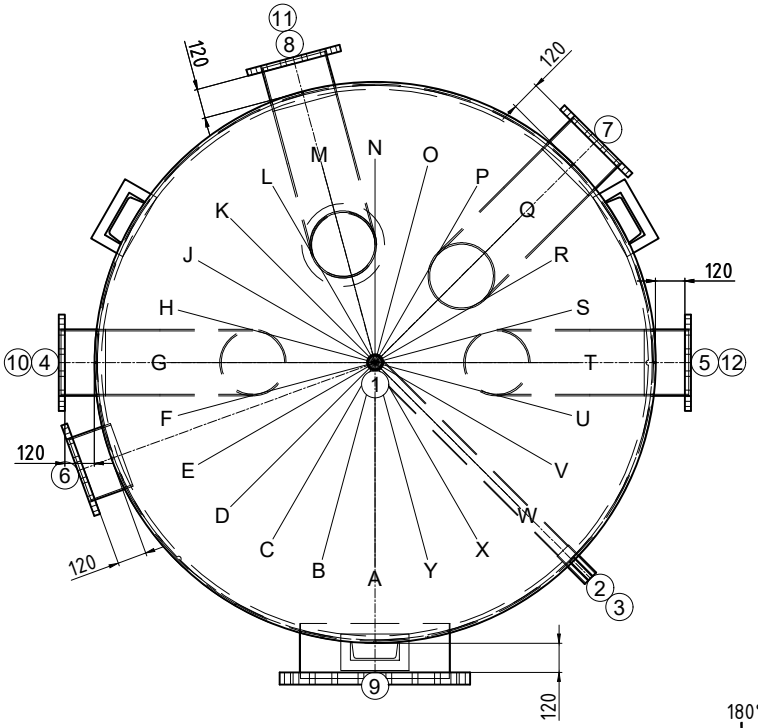

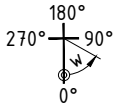

ISPAG

N° dessin:	51801/8
Com.: KST300 123434 Bulle	
N° d'ordre:	51801
Qtté:	1
Description:	Accumulateur de froid
Précise:	--

Contenu: 17910 Liter
Matériel: S235JR
Poids: 3307 kg
Température de service: -10°C bis 50°C
Pression de service/d'essai: 0.8 / 1.2 MPa
Surface extérieur: 1K poussière de zinc
Surface intérieur: brut
épaisseur du bas / de la gaine: 12/8
Hauteur de basculement: 5007 mm
En conformité avec DGRL 2014/68/EU Art. 4 paragraphe 3.

Isolation:
réalisé sur chantier

Achtung! Ispag montiert die Tauchhülse mit ø16mm

créateur/date: Egl / 29.01.2026