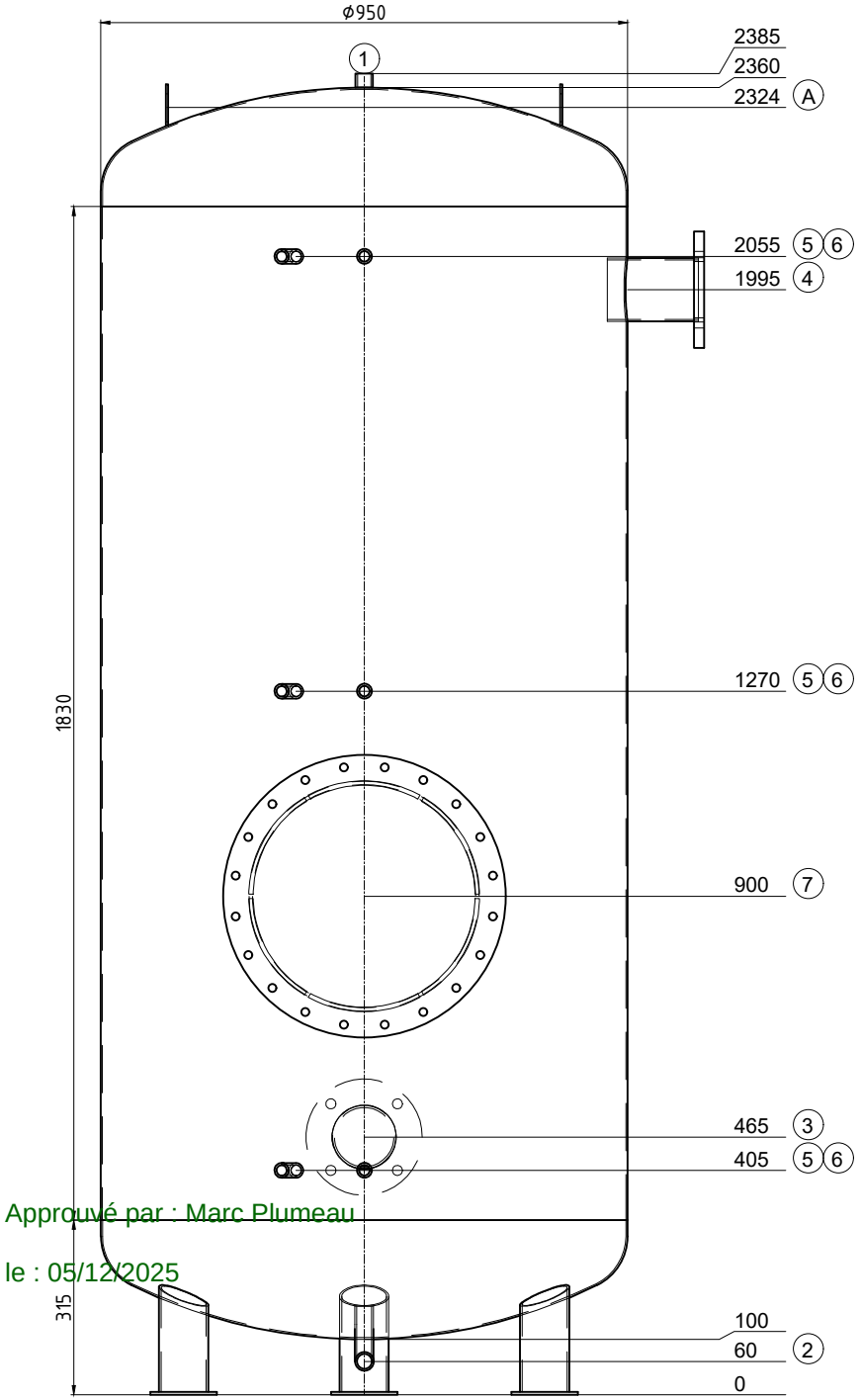

Transport debout

Pos.	Pcs	L	w°	Description
1	1	25	0	raccord 3/4" Entlüftung
2	1	120	0	mamelon 1" avec tube coudé Entleerung
3	1	120	180	Flasque Typ01 DN100 PN6
4	1	120	90	Flasque Typ01 DN100 PN6
5	3	100	345	raccord 1/2" Fühler
6	3	100	0	raccord 1/2" Thermometer
7	1	168	0	ouverte de révision NW400 PN6
A	2	--	270	(EN) Lifting lug en haut

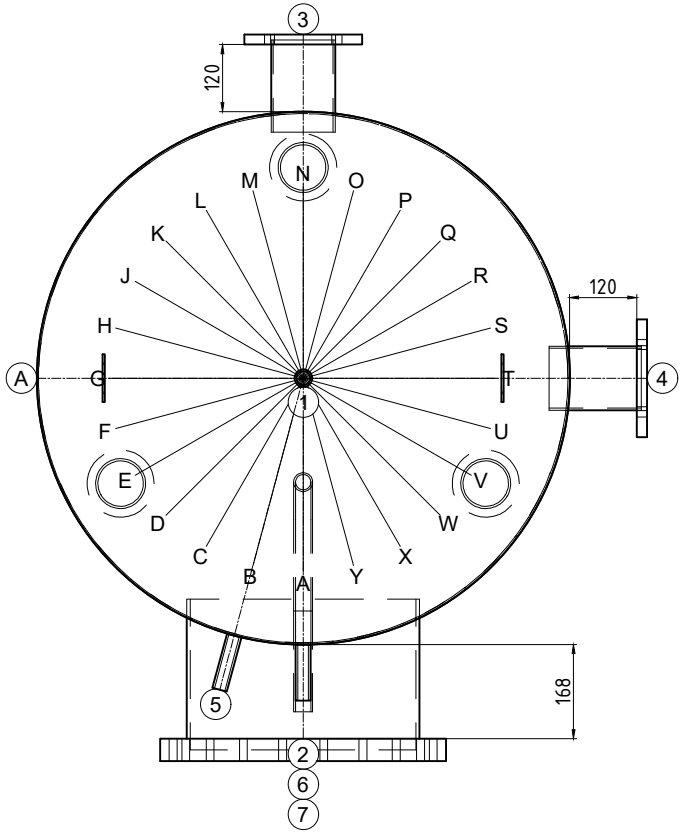

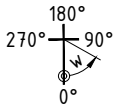

Approuvé par : Marc Plumeau

le : 05/12/2025

ok for production

Date ..... Signature .....

ISPAG

N° dessin:	51789/3
Com.: KST300 123432 ROLLIET	
N° d'ordre:	51789
Qtté:	1
Description:	Accumulateur de froid
Précise:	--

Contenu: 1493 Liter
Matériel: S235JR
Poids: 243 kg
Température de service: Std=-10°C bis 19°C
Pression de service/d'essai: 0.3 / 0.45 MPa
Surface extérieur: 1K poussière de zinc
Surface intérieur: brut
épaisseur du bas / de la gaine: 3/3
Hauteur de basculement: 2395 mm
En conformité avec DGRL 2014/68/EU Art. 4 paragraphe 3.

Isolation:
fait du client

Achtung! Ispag montiert die Tauchhülse mit ø16mm

créateur/date: Egl / 27.11.2025