ok for production

Date ..... Signature .....

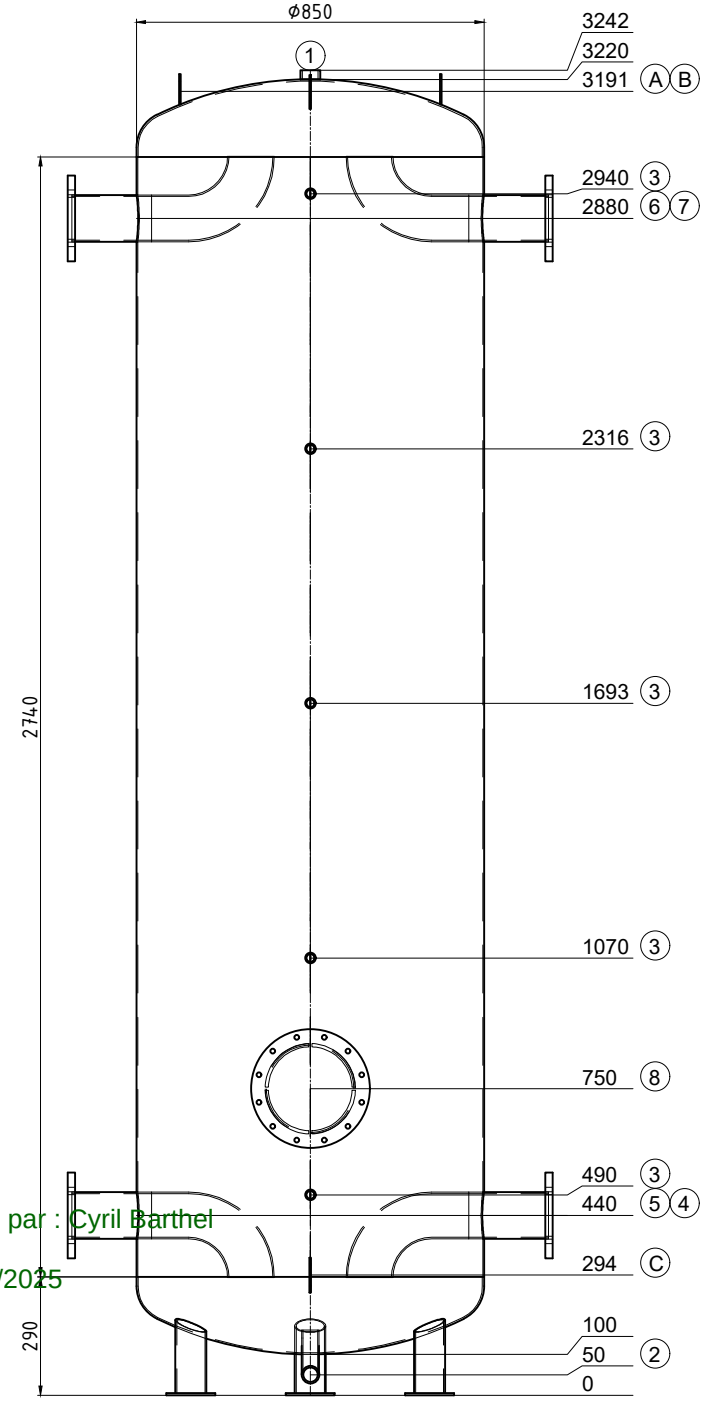

Approuvé par : Cyril Barthel

le : 01/12/2025

Transport couché

Pos.	Pcs	L	w°	Description
1	1	22	0	raccord 5/4" Entlüftung
2	1	150	0	mamelon 5/4" avec tube coudé Entleerung
3	5	130	0	raccord 1/2" Fühler
4	1	150	90	Flasque Typ01 DN100 PN6 avec tube coudé
5	1	150	270	Flasque Typ01 DN100 PN6 avec tube coudé
6	1	150	270	Flasque Typ01 DN100 PN6 avec tube coudé
7	1	150	90	Flasque Typ01 DN100 PN6 avec tube coudé
8	1	100	0	trou de main NW220/290 PN6
A	2	--	270	(EN) Lifting lug en haut
B	1	--	0	(EN) Lifting lug en haut
C	1	75	0	(EN) Lifting lug latéralement

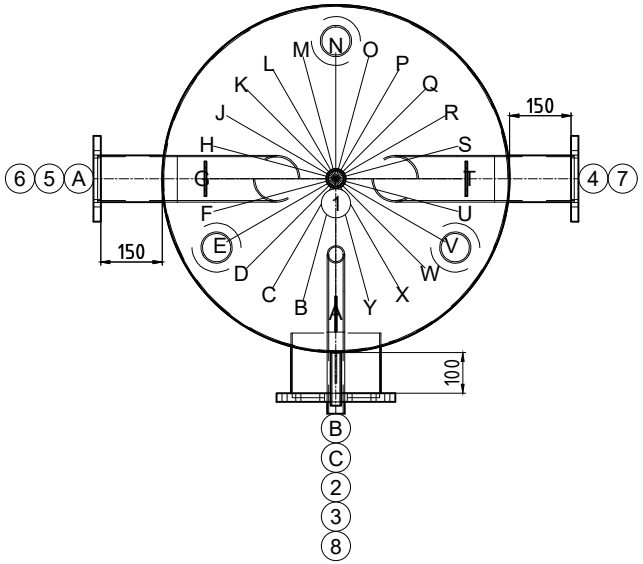

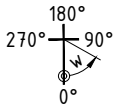

N° dessin:	51625/2
Com.: KST300 122650 Genève	
N° d'ordre:	51625
Qtté:	1
Description:	Réservoir tampon
Précise:	--

Contenu: 1678 Liter
Matériel: S235JR
Poids: 269 kg
Température de service: -10° bis 109°C
Pression de service/d'essai: 0.6 / 0.9 MPa
Surface extérieur: apprêté
Surface intérieur: brut
épaisseur du bas / de la gaine: 4/3
Hauteur de basculement: 3248 mm
En conformité avec DGRL 2014/68/EU Art. 4 paragraphe 3.

Isolation:
fait du client

Achtung! Ispag montiert die Tauchhülse mit ø16mm

créateur/date: Egl / 10.11.2025