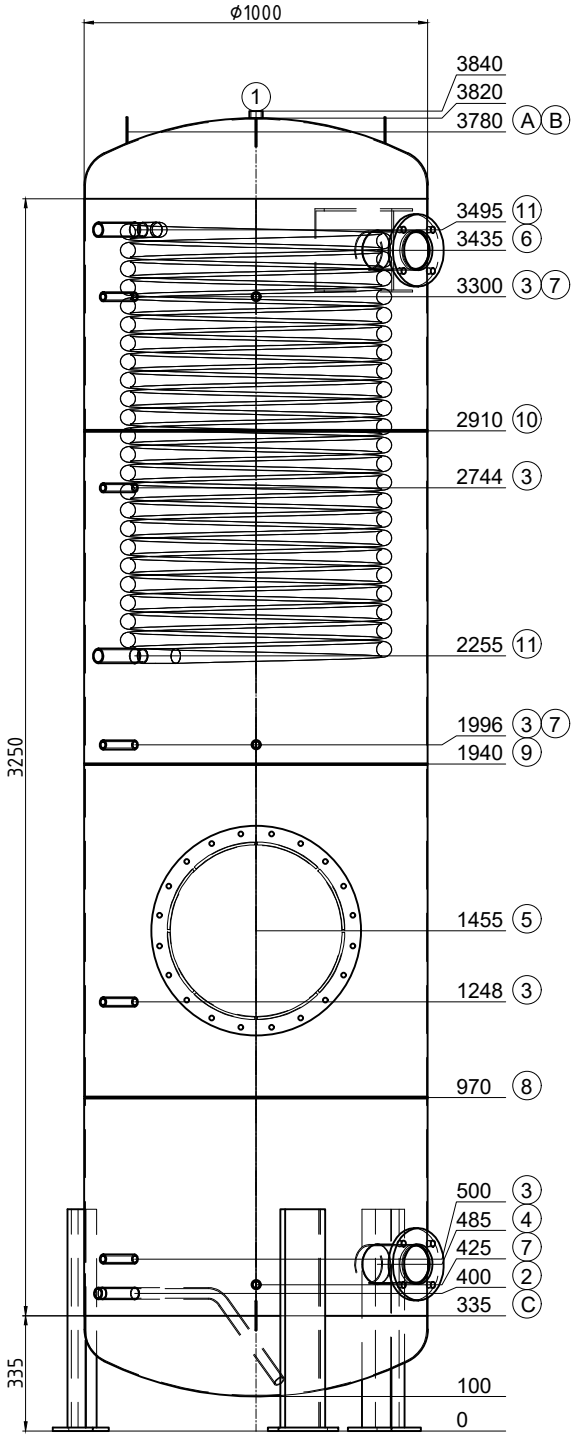

Transport couché

Pos.	Pcs	L	w°	Description
1	1	20	0	raccord 1" Entlüftung
2	1	150	315	mamelon 1" avec tube coudé 135° Entleerung
3	5	130	315	raccord 1/2" Fühler
4	1	150	45	Flasque Typ01 DN100 PN6
5	1	145	0	Trou d'homme NW500 PN6
6	1	150	45	Flasque Typ01 DN100 PN6 avec couche coudé couche coudé 230x60 [24°,66°] L=350
7	3	130	0	raccord 1/2" Thermometer
8	1	0	-	joint d'assemblage
9	1	0	-	joint d'assemblage
10	1	0	-	joint d'assemblage
11	2	150	315	mamelon 5/4" Helix DN32 Ø745, 10 m²
A	2	--	270	(EN) Lifting lug en haut
B	1	--	0	(EN) Lifting lug en haut
C	1	75	0	(EN) Lifting lug latéralement

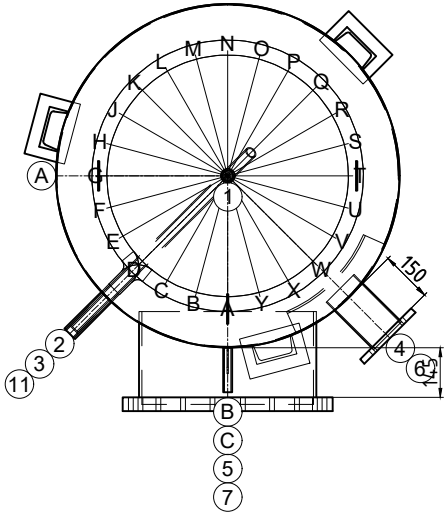

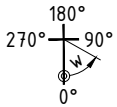

ok for production

Date ..... Signature .....

ISPAG

N° dessin:	51886/2
Com.: KST300 123826 Bulle	
N° d'ordre:	51886
Qtté:	1
Description:	(DE) Kombispeicher
Précise:	Helix 2775

Contenu: 2775 Liter
Matériel: S235JR
Poids: 446 kg
Température de service: -10° bis 109°C
Pression de service/d'essai: 0.3 / 0.45 MPa
Surface extérieur: apprêté
Surface intérieur: brut
épaisseur du bas / de la gaine: 3/3
Hauteur de basculement: 3844 mm
En conformité avec DGRL 2014/68/EU Art. 4 paragraphe 3.

tube ondulé échangeur de chaleur en acier inoxydable:
Matériel: 1.4404
témperature de service: -10° bis 109°C
Pression de service/d'essai: 0.9 / 1.2 MPa
Ø745, 10 m², 69 Liter

Isolation:
réalisé sur chantier

soudure sur place; Achtung! Ispag montiert die Tauchhülse mit ø16mm

créateur/date: Egl / 11.12.2025