ok for production

Date ..... Signature .....

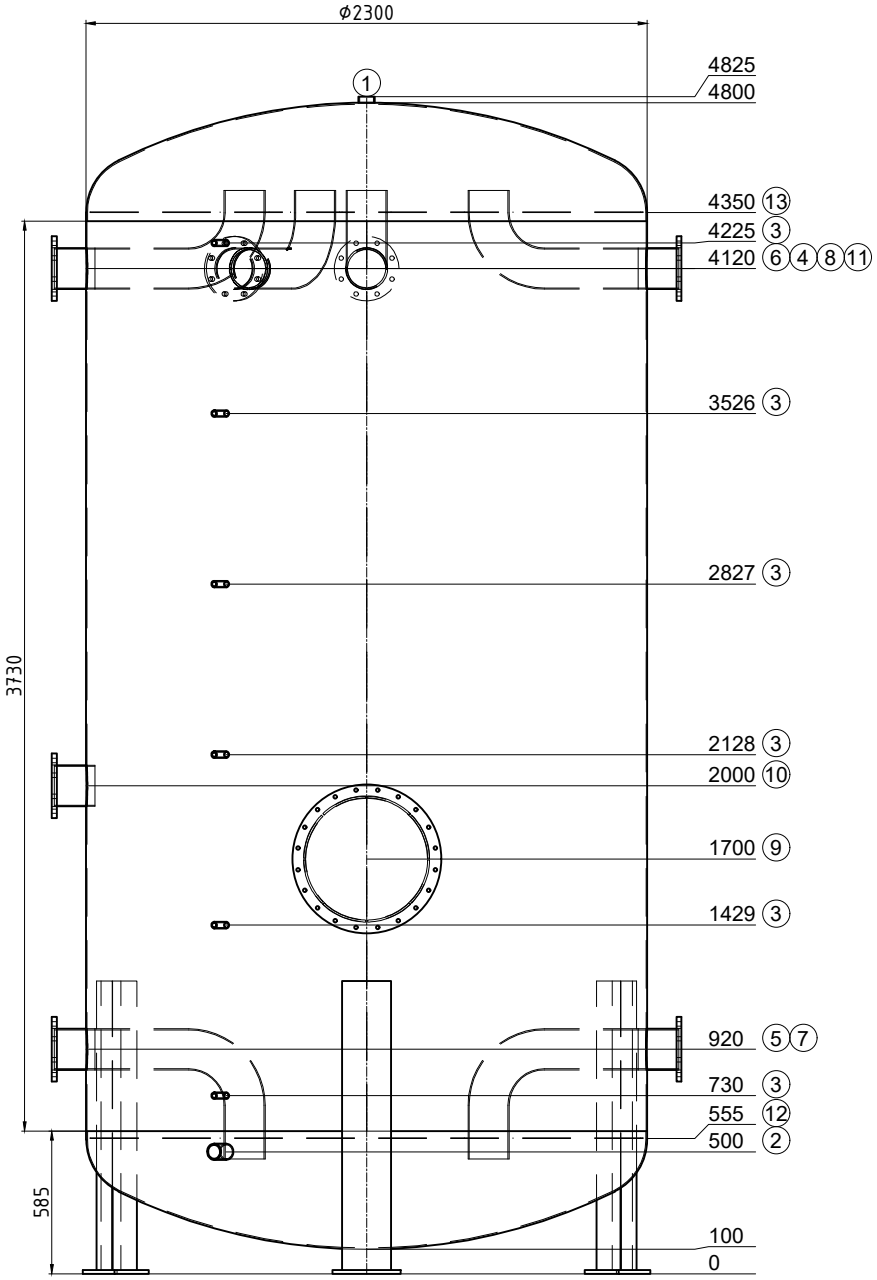


Transport couché

| Pos. | Pcs | L | w° | Description |
|---|---|---|---|---|
| 1 | 1 | 25 | 0 | raccord 2" Entlüftung |
| 2 | 1 | 100 | 330 | raccord 2" Entleerung |
| 3 | 6 | 100 | 330 | raccord 1/2" Fühler |
| 4 | 1 | 120 | 205 | Flasque Typ01 DN150 PN6 avec tube coudé |
| 5 | 1 | 120 | 270 | Flasque Typ01 DN150 PN6 avec tube coudé |
| 6 | 1 | 120 | 270 | Flasque Typ01 DN150 PN6 avec tube coudé |
| 7 | 1 | 120 | 90 | Flasque Typ01 DN150 PN6 avec tube coudé |
| 8 | 1 | 120 | 180 | Flasque Typ01 DN150 PN6 avec tube coudé |
| 9 | 1 | 186 | 0 | Trou d'homme NW500 PN6 |
| 10 | 1 | 120 | 270 | Flasque Typ01 DN150 PN6 |
| 11 | 1 | 120 | 90 | Flasque Typ01 DN150 PN6 avec tube coudé |
| 12 | 1 | 0 | - | tôle perforée |
| 13 | 1 | 0 | - | tôle perforée |

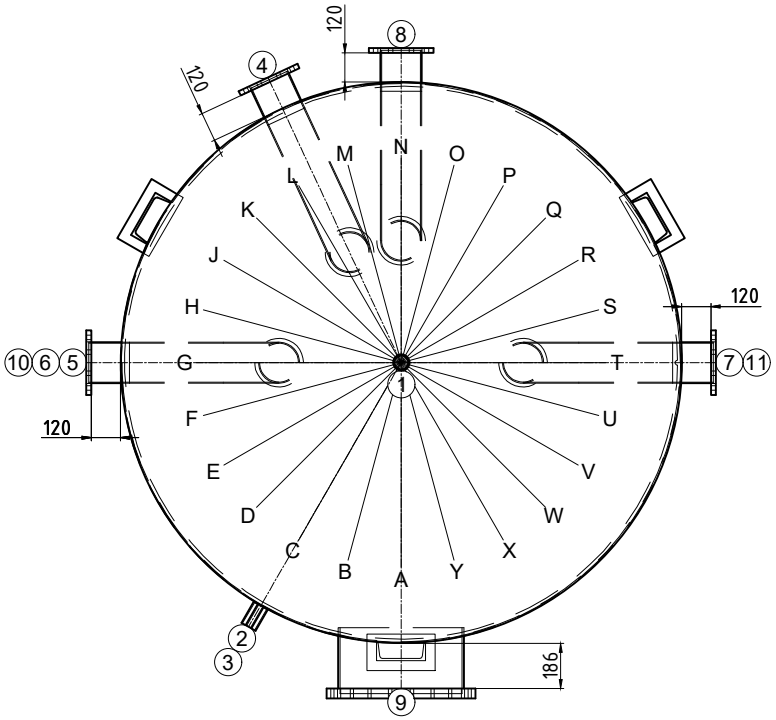


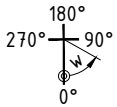

| | |
|---|---|
| N° dessin: | 51802/2 |
| Com.: KST300 123434 Bulle | |
| N° d'ordre: | 51802 |
| Qtté: | 1 |
| Description: | Wärmespeicher |
| Précise: | -- |

Contenu: 18084 Liter
Matériel: S235JR
Poids: 1724 kg
Température de service: 55°C
Pression de service/d'essai: 0.3 / 0.45 MPa
Surface extérieur: 1K poussière de zinc
Surface intérieur: brut
épaisseur du bas / de la gaine: 6/4
Hauteur de basculement: 4911 mm
En conformité avec DGRL 2014/68/EU Art. 4 paragraphe 3.

Isolation:
fait du client

Achtung! Ispag montiert die Tauchhülse mit ø16mm

créateur/date: Egl / 03.12.2025