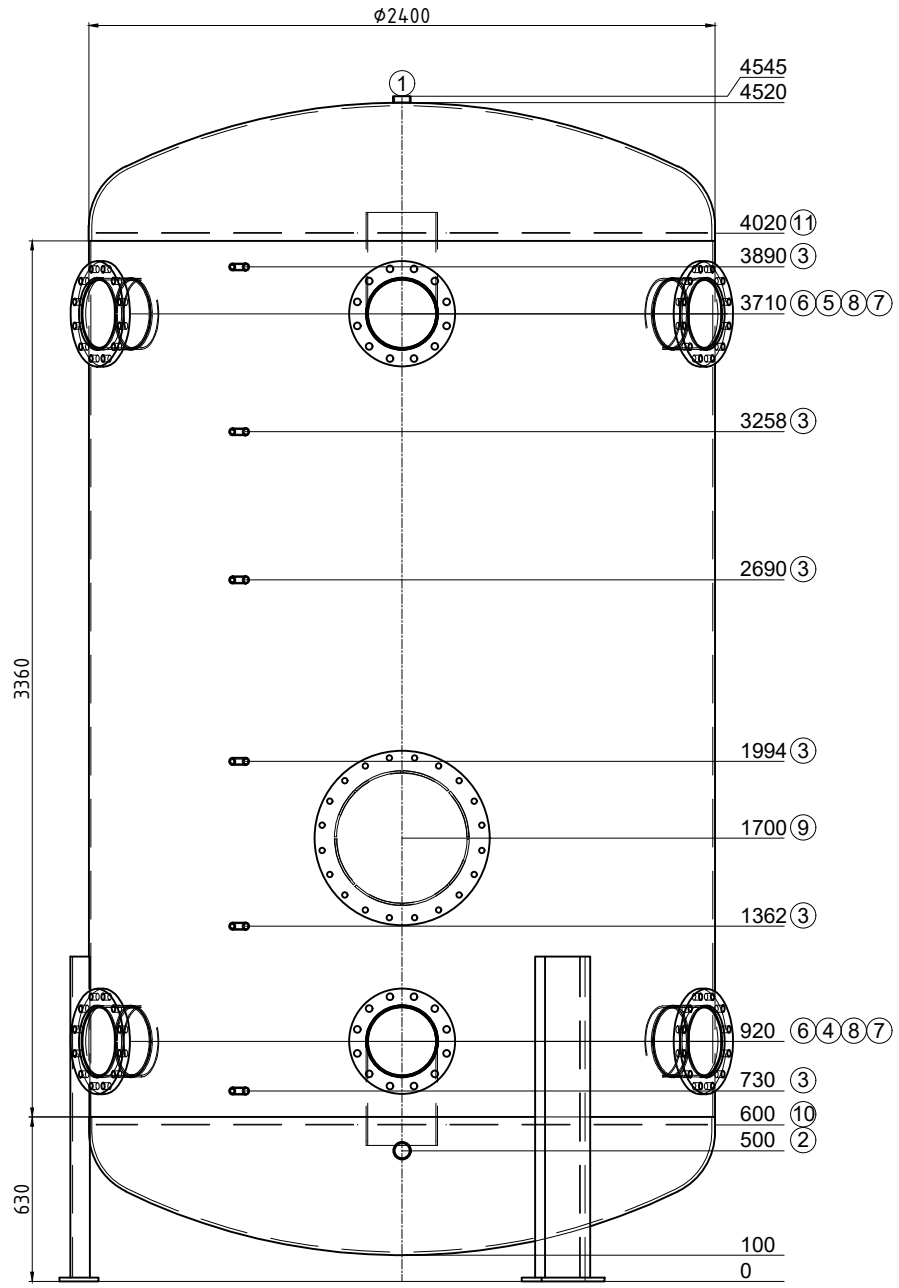

Transport liegend

Pos.	Stk.	L	w°	Bezeichnung
1	1	25	0	Muffe 2" Entlüftung
2	1	100	0	Muffe 2" Entleerung
3	6	100	330	Muffe 1/2" Fühler
4	1	120	0	Flansch Typ01 DN250 PN16 mit Bogenrohr
5	1	120	0	Flansch Typ01 DN250 PN16 mit Bogenrohr
6	2	120	300	Flansch Typ01 DN250 PN16
7	2	120	60	Flansch Typ01 DN250 PN16
8	2	120	180	Flansch Typ01 DN250 PN16
9	1	183	0	Mannloch NW500 PN10
10	1	0	-	Lochblech
11	1	0	-	Lochblech

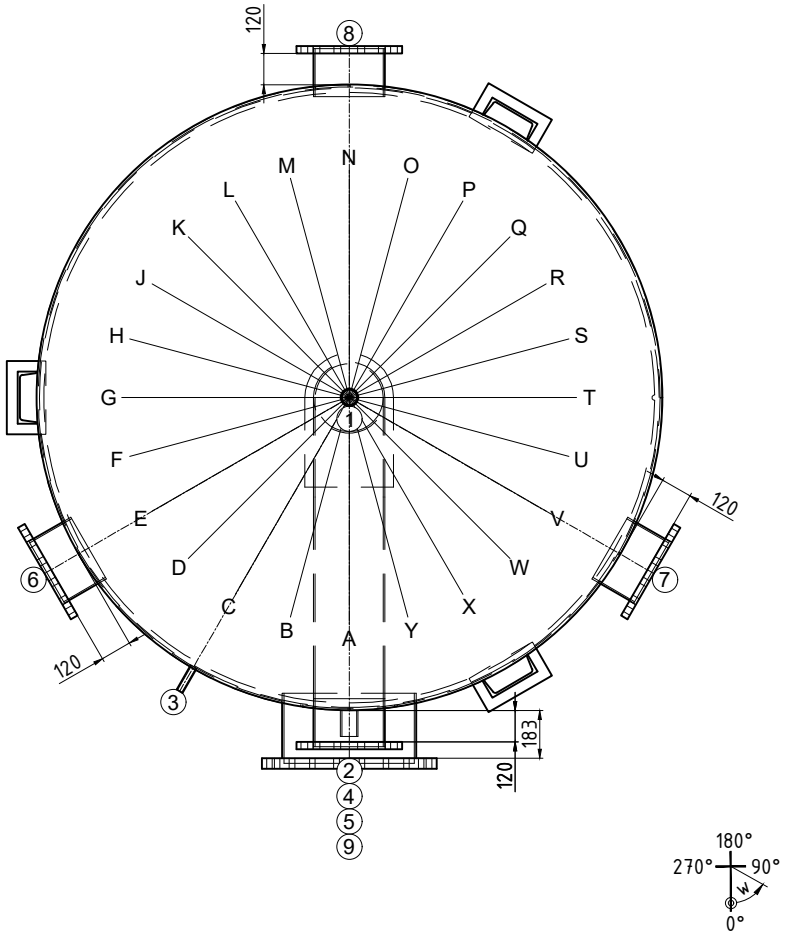

Gut zur Fertigung

Datum ..... Unterschrift .....

ISPAG

Z.-Nr.:	51801/1
Kom.: KST300 123434 Bulle	
Auftragsnr.:	51801
Stückzahl:	1
Bezeichn:	Kältespeicher
Genauer:	--

Inhalt: 18203 Liter
Material: S235JR
Gewicht:
Betriebstemperatur: -10°C bis 50°C
Betriebs/Prüfüberdruck: 0.8 / 1.2 MPa
Oberfläche außen: 1K Zinkstaub
Oberfläche innen: roh
Boden/Mantelstärke:
Kippmaß: 4659 mm
In Konformität mit DGRL 2014/68/EU Art. 4 Abs. 3.

Isolierung:
réalisé sur chantier

Achtung! Ispag montiert die Tauchhülse mit ø16mm

Ersteller/Datum: Egl / 20.11.2025