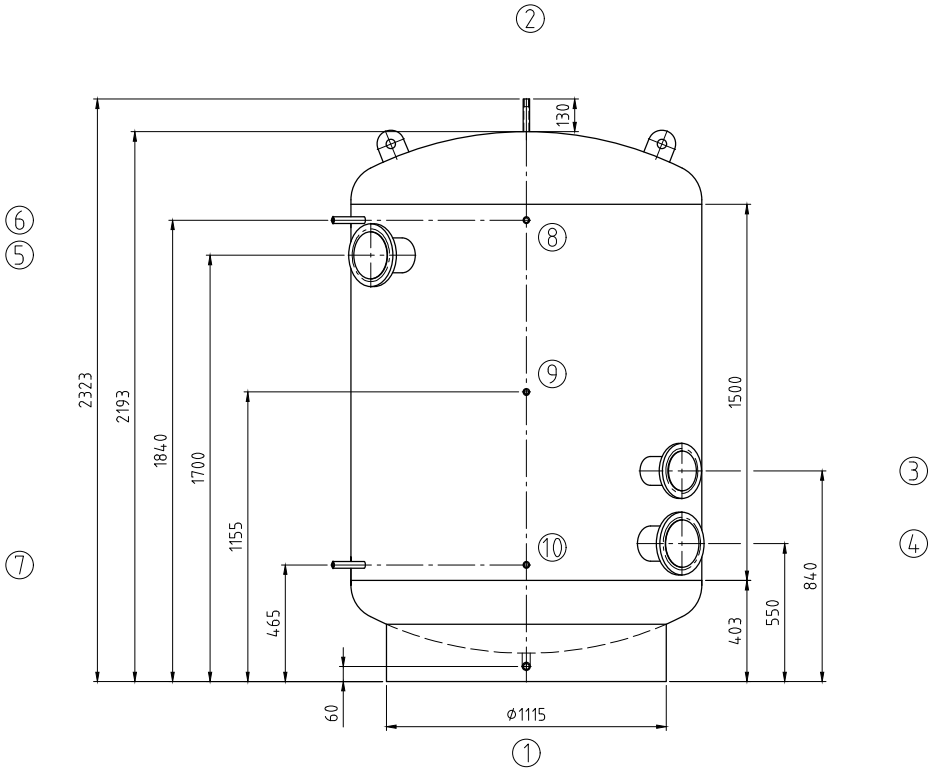

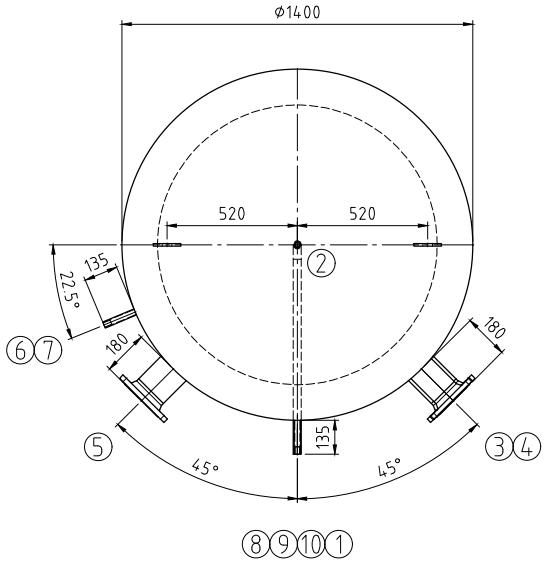

Kippmaß: 2485

		Mantelraum Inside of jacket	Rohrraum Inside of tubes	
Min./max. zul. Druck Min./max. allow. pressure	(PS)	0 / 6		bar
Min./max. zul. Temperatur Min./max. allow. temperature	(TS)	0 / 109		°C
Prüfdruck Test pressure	(PT)	9		bar
Volumen Capacity	(V)	3000		L
Oberflächenbearbeitung Surface treatment		gebeizt und passiviert pickled and passivated		
Werkstoff material		1.4571 / 1.4404		
Gewicht Weight		450		kg
Artikel-Nr. Article number				
Kategorie/Modul DGRL 2014/68/EU Category/module PED 2014/68/EU		Art. 4 Abs. (3)		

Stutzen Nozzle	Benennung Denomination	DN	PN	Norm Standard	Dichtfläche Facing	Position Position	Rohrabmessung Dimension
10	Thermometer / thermometer	Rp 1/2"		DIN 2986			
9	Thermometer / thermometer	Rp 1/2"		DIN 2986			
8	Thermometer / thermometer	Rp 1/2"		DIN 2986			
7	Sonde / probe	Rp 1/2"		DIN 2986			
6	Sonde / probe	Rp 1/2"		DIN 2986			
5	Flanschanschluss / flange connection	125	16	EN 1092-1/11			
4	Flanschanschluss / flange connection	125	16	EN 1092-1/11			
3	Flanschanschluss / flange connection	100	16	EN 1092-1/11			
2	Entlüftung / vent	Rp 1/2"		DIN 2986			
1	Entleerung / drain	Rp 3/4"		DIN 2986			

Index	Datum/date	Gez./drawn	Gepr./appr.	Änderung laut Kunde /Change according to customer Art der Änderung / Modification
Rev1	16.12.2025	Etzold	Wihan	

	Datum/date	Name/name
Gez. / drawn	10.12.2025	Altmannshofer
Gepr. / appr.	10.12.2025	Wihan

Kennwort/Subject:

ISPAG

Benennung / Designation :

Wasserspeicher / storage tank

Typ RET 3000 special 1

Zeichnung Nr. / Drawing No. :	Projekt Nr. / Project No. :	Bestell Nr. / Order No. :	Maßstab / Scale	Blatt / sheet
23407-0Rev1	P2500860_1	KST300/123853	1:15	1/1

Stand/as per: 16.12.2025