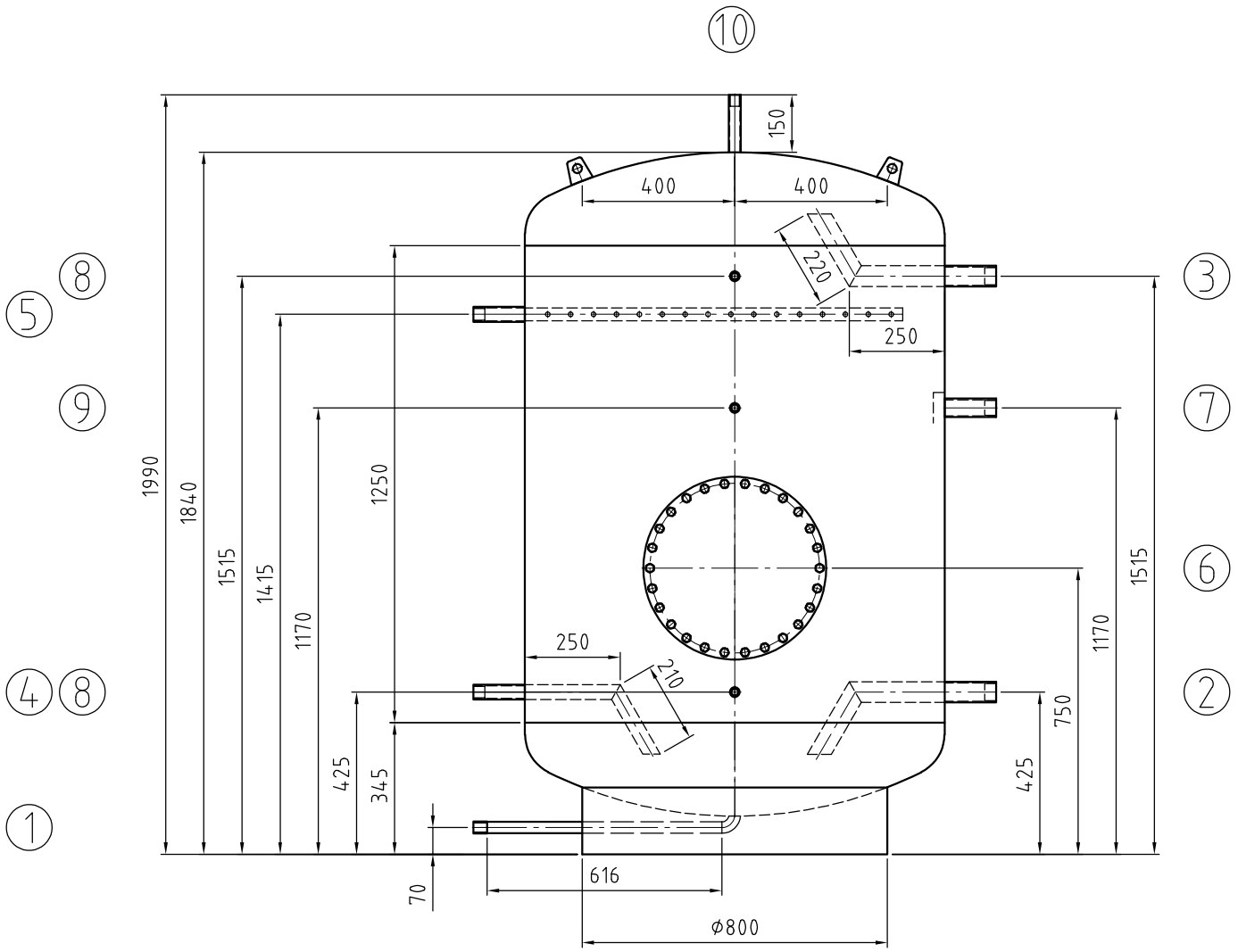

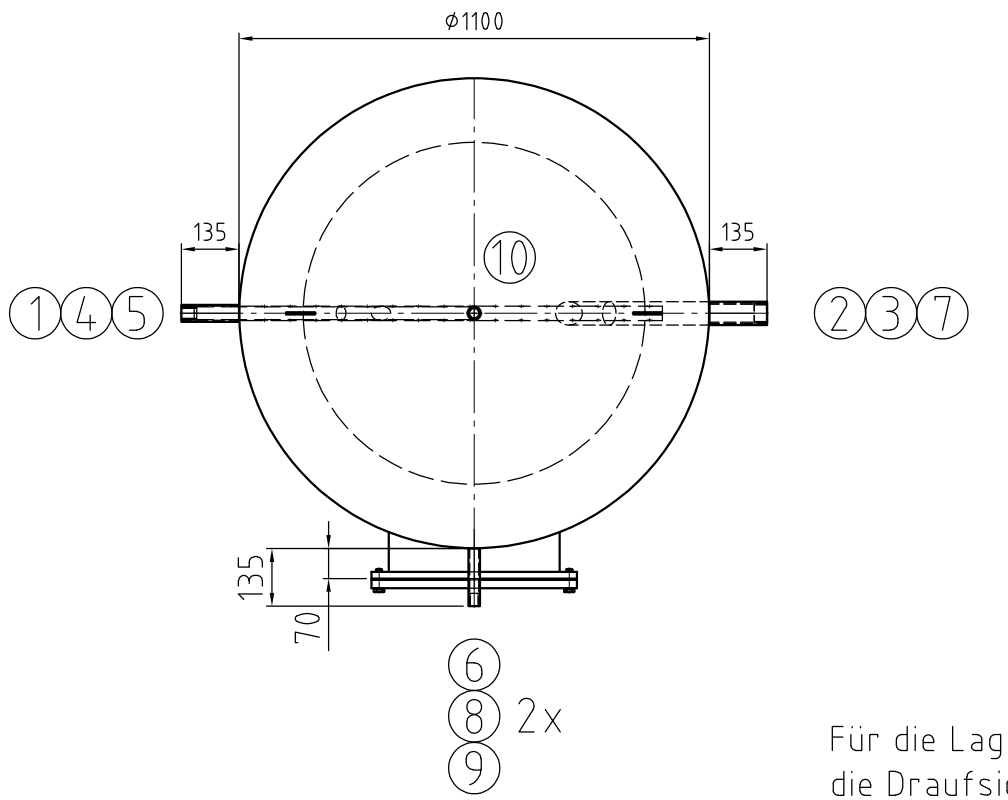

Kippmaß/ tilting tight: 2060 mm

Für die Lage der Stutzen ist ausschließlich die Draufsicht verbindlich!
Nozzle direction only according to the top view!!

Detail Sprührohr

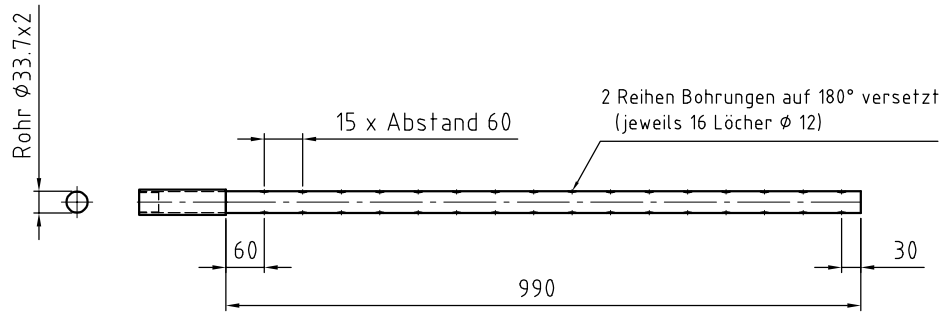

		Mantelraum Inside of jacket	Rohrraum Inside of tubes	
Min./max. zul. Druck Min./max. allow. pressure	(PS)	0 / 6	-	bar
Min./max. zul. Temperatur Min./max. allow. temperature	(TS)	0 / 109	-	°C
Prüfdruck Test pressure	(PT)	12	-	bar
Volumen Capacity	(V)	1473	-	L
Oberflächenbearbeitung Surface treatment		gebeizt und passiviert pickled and passivated		
Werkstoff material		316L		
Gewicht Weight		260		kg
Artikel-Nr. Article number				
Kategorie/Modul DGRL 2014/68/EU Category/module PED 2014/68/EU		Art.4 Abs. (3) / art. 4 (3)		

Stutzen Nozzle	Benennung Denomination	DN	PN	Norm Standard	Dichtfläche Facing	Position Position	Rohrabmessung Dimension
10	Entlüftung	Rp 3/4"		DIN 2986			
9	Thermometer	Rp 1/2"		DIN 2986			
8 (2x)	Muffenanschluss Sonde	Rp 1/2"		DIN 2986			
7	Zirkulation	Rp 1 1/4"		DIN 2986			
6	Revisionsöffnung 400/480	400		RET	EPDM		
5	Ladevorlauf mit Sprührohr	Rp 1"		DIN 2986			
4	Laderücklauf mit Bogenrohr	Rp 1"		DIN 2986			
3	Warmwasser mit Bogenrohr	Rp 1 1/2"		DIN 2986			
2	Kaltwasser mit Bogenrohr	Rp 1 1/2"		DIN 2986			
1	Entleerung	Rp 3/4"		DIN 2986			

Index	Datum/date	Gez./drawn	Gepr./appr.	Art der Änderung / Modification

	Datum/date	Name/name
Gez. / drawn	11.11.2025	Riedel
Gepr. / appr.	11.11.2025	Wihan

Kennwort/Subject:

Benennung / Designation :
Warmwasserspeicher/ storage tank
Typ RET 1500 special

Zeichnung Nr. / Drawing No. :	Projekt Nr. / Project No. :	Bestell Nr. / Order No. :	Maßstab / Scale	Blatt / sheet
23353-0	P2500785		1:12.5	1/1

Stand/as per: 11.11.2025