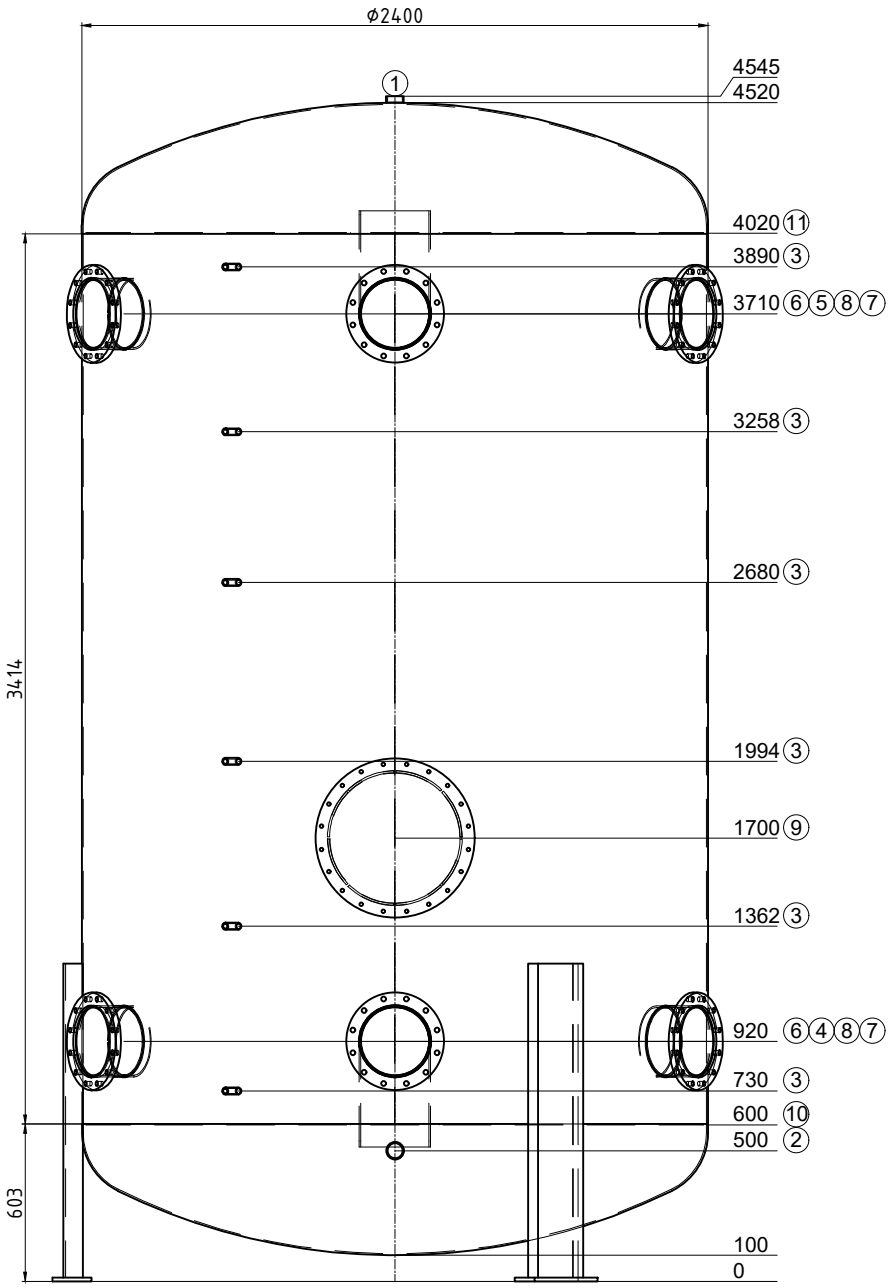


Transport liegend

| Pos. | Stk. | L | w° | Bezeichnung |
|---|---|---|---|---|
| 1 | 1 | 25 | 0 | Muffe 2" Entlüftung |
| 2 | 1 | 100 | 0 | Muffe 2" Entleerung |
| 3 | 6 | 100 | 330 | Muffe 1/2" Fühler |
| 4 | 1 | 120 | 0 | Flansch Typ01 DN250 PN6 mit Bogenrohr |
| 5 | 1 | 120 | 0 | Flansch Typ01 DN250 PN6 mit Bogenrohr |
| 6 | 2 | 120 | 300 | Flansch Typ01 DN250 PN6 |
| 7 | 2 | 120 | 60 | Flansch Typ01 DN250 PN6 |
| 8 | 2 | 120 | 180 | Flansch Typ01 DN250 PN6 |
| 9 | 1 | 186 | 0 | Mannloch NW500 PN6 |
| 10 | 1 | 0 | - | Lochblech |
| 11 | 1 | 0 | - | Lochblech |

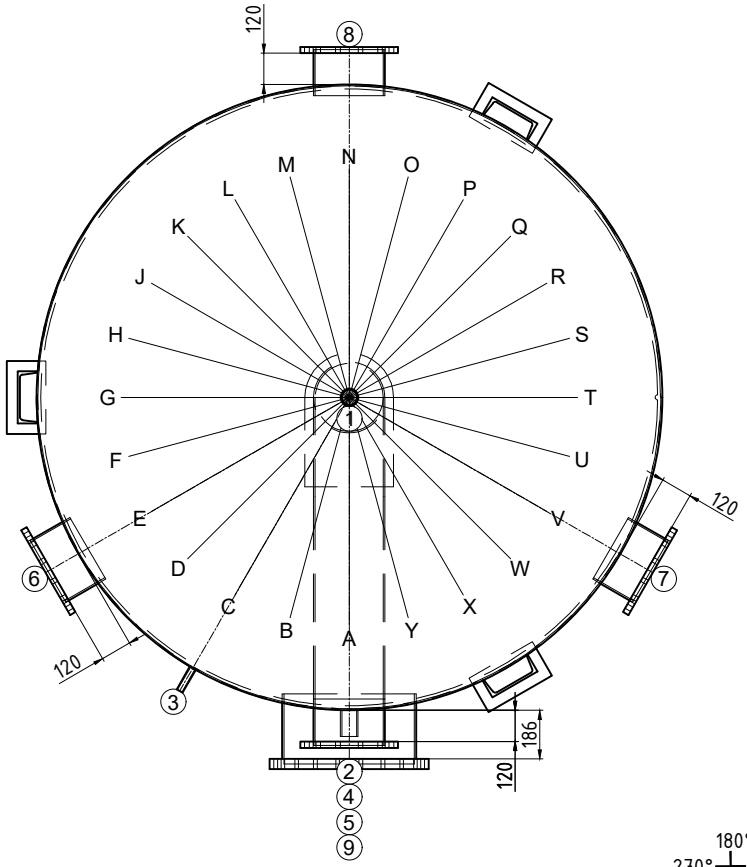


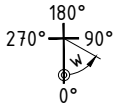


Gut zur Fertigung

Datum ..... Unterschrift .....

ISPAG

| | |
|---|---|
| Z.-Nr.: | 51802/1 |
| Kom.: KST300 123434 Bulle | |
| Auftragsnr.: | 51802 |
| Stückzahl: | 1 |
| Bezeichn: | Kältespeicher |
| Genauer: | -- |

Inhalt: 18352 Liter
Material: S235JR
Gewicht:
Betriebstemperatur: -10°C bis 50°C
Betriebs/Prüfüberdruck: 0.3 / 0.45 MPa
Oberfläche außen: 1K Zinkstaub
Oberfläche innen: roh
Boden/Mantelstärke:
Kippmaß: 4658 mm
In Konformität mit DGRL 2014/68/EU Art. 4 Abs. 3.

Isolierung:
réalisé sur chantier

Achtung! Ispag montiert die Tauchhülse mit ø16mm

Ersteller/Datum: Egl / 20.11.2025