ok for production

Date ..... Signature .....

ISPAG

N° dessin:	51752/2
Com.: KST300 123234 La Tour de Peilz	
N° d'ordre:	51752
Qtté:	1
Description:	Accumulateur de froid
Précise:	--

Contenu: 4769 Liter
Matériel: S235JR
Poids: 491 kg
Température de service: -10°C bis 50°C
Pression de service/d'essai: 0.3 / 0.45 MPa
Surface extérieur: 1K poussière de zinc
Surface intérieur: brut
épaisseur du bas / de la gaine: 4/3
Hauteur de basculement: 2723 mm
En conformité avec DGRL 2014/68/EU Art. 4 paragraphe 3.

Isolation:
réalisé sur chantier

Transport couché

Pos.	Pcs	L	w°	Description
1	1	20	0	raccord 1" Entlüftung
2	1	120	270	Flasque Typ01 DN150 PN6 avec tube coudé
3	1	120	90	Flasque Typ01 DN150 PN6 avec tube coudé
4	1	120	90	Flasque Typ01 DN150 PN6 avec tube coudé
5	1	120	270	Flasque Typ01 DN150 PN6 avec tube coudé
6	2	100	0	raccord 1/2" Thermometer
7	4	100	45	raccord 1/2" Fühler
8	1	120	0	mamelon 5/4" avec tube coudé 135° Entleerung
9	1	0	-	joint d'assemblage
A	2	--	270	(EN) Lifting lug en haut
B	1	--	0	(EN) Lifting lug en haut
C	1	120	0	(EN) Lifting lug latéralement

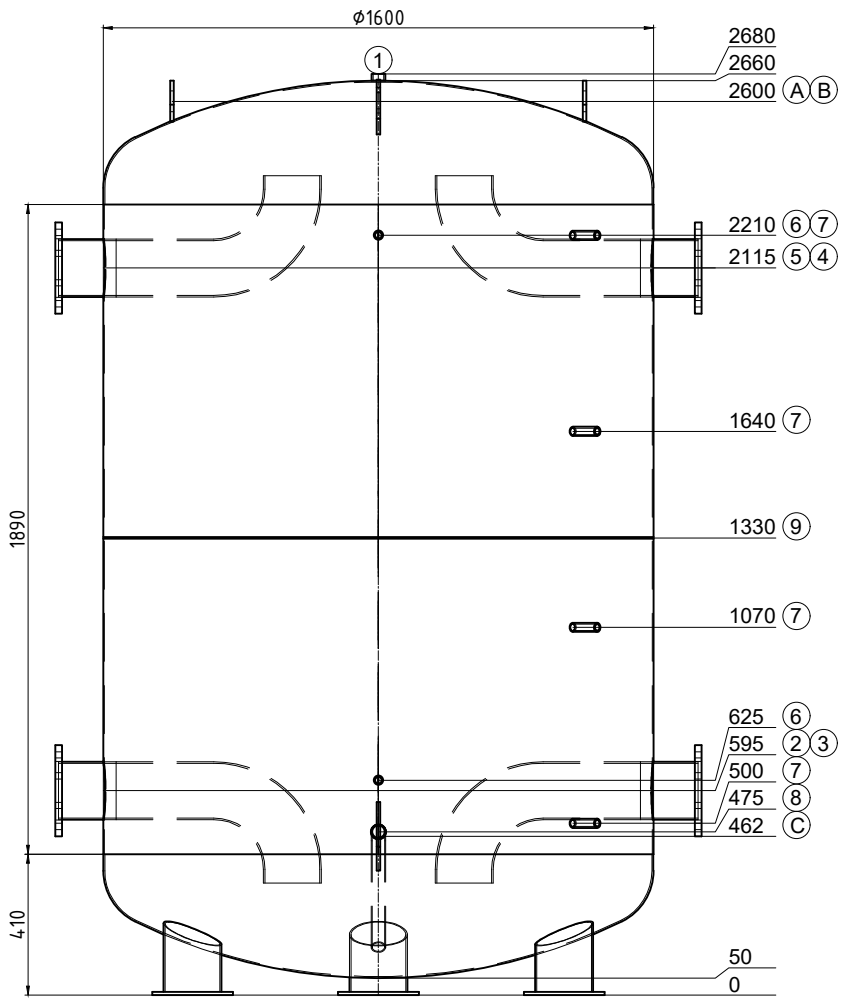

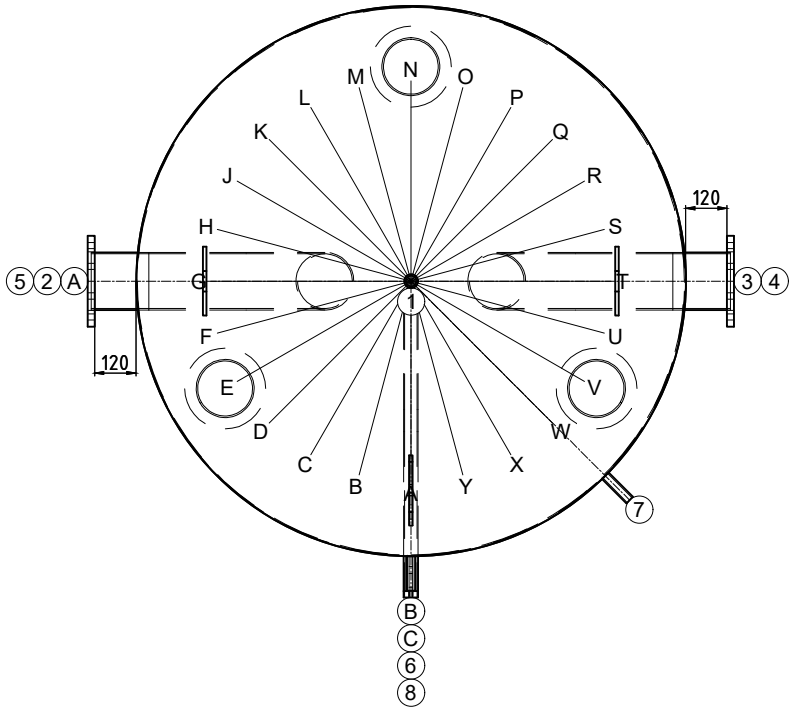

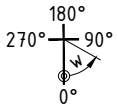

soudure sur place; Achtung! Ispag montiert die Tauchhülse mit ø16mm

créateur/date: Egl / 12.11.2025