ok for production

Date ..... Signature .....

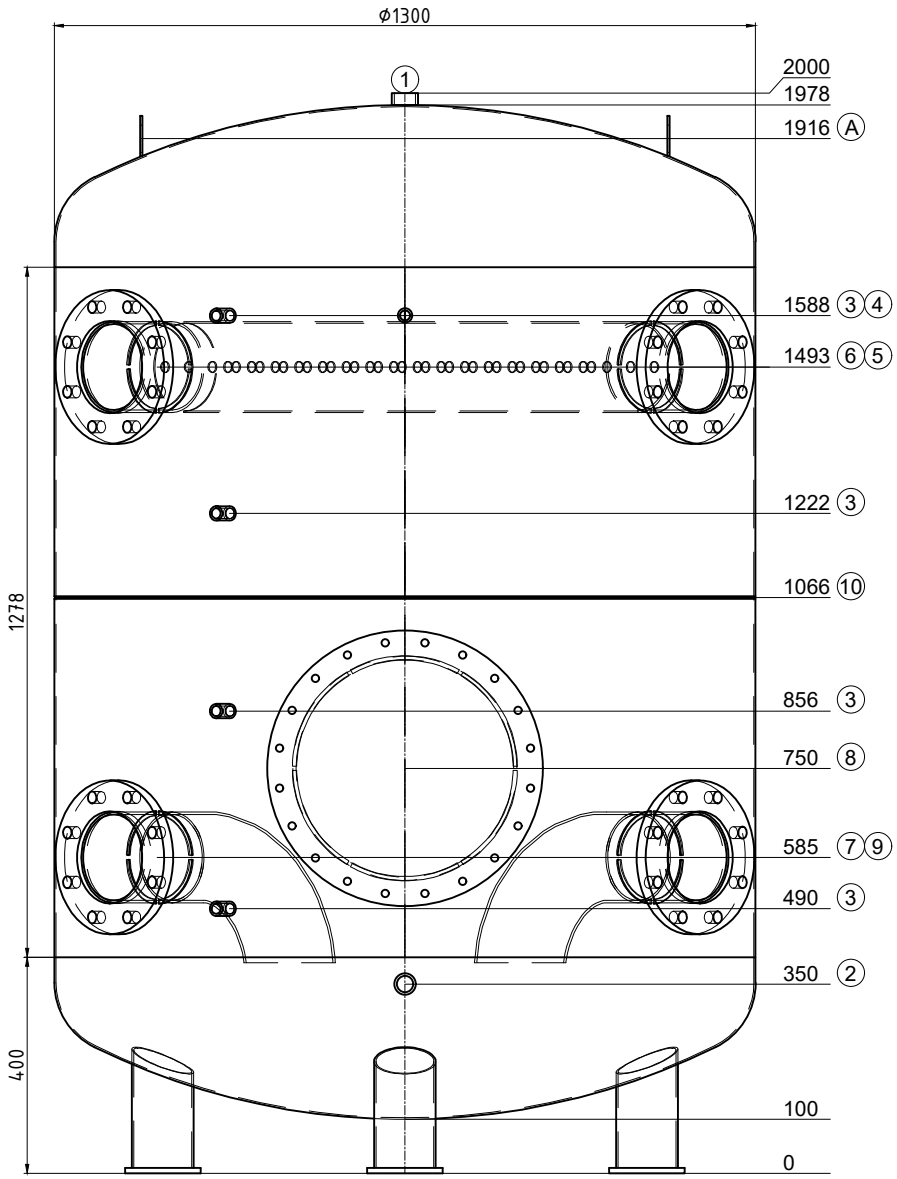

Transport debout

Pos.	Pcs	L	w°	Description
1	1	22	0	raccord 5/4" Entlüftung
2	1	50	0	raccord 1" Entleerung
3	4	50	330	raccord 1/2" Fühler
4	1	50	0	raccord 1/2" Thermometer
5	1	100	45	Flasque Typ01 DN150 PN16 avec tube de vaporisateur
6	1	100	315	Flasque Typ01 DN150 PN16
7	1	100	315	Flasque Typ01 DN150 PN16 avec tube coudé
8	1	182	0	ouverte de révision NW400 PN6
9	1	100	45	Flasque Typ01 DN150 PN16 avec tube coudé
10	1	0	-	joint d'assemblage
A	2	--	270	(EN) Lifting lug en haut

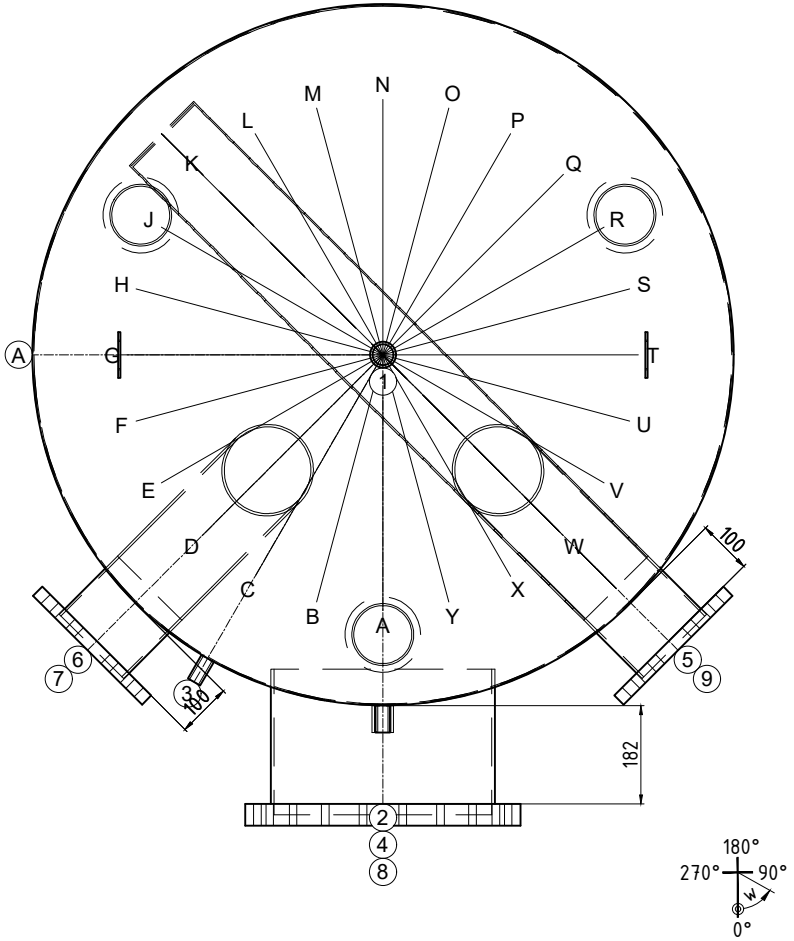

ISPAG

N° dessin:	51597/4
Com.: KST300 122545 Genève	
N° d'ordre:	51597
Qtté:	1
Description:	Accumulateur
Précise:	dègivrage

Contenu: 2230 Liter
Matériel: S235JR
Poids: 324 kg
Température de service: -10°C bis 50°C
Pression de service/d'essai: 0.3 / 0.45 MPa
Surface extérieur: 1K poussière de zinc
Surface intérieur: brut
épaisseur du bas / de la gaine: 3/3
Hauteur de basculement: 2039 mm
En conformité avec DGRL 2014/68/EU Art. 4 paragraphe 3.

Isolation:
réalisé sur chantier

soudure sur place; Achtung! Ispag montiert die Tauchhülse mit ø16mm

créateur/date: Egl / 05.11.2025