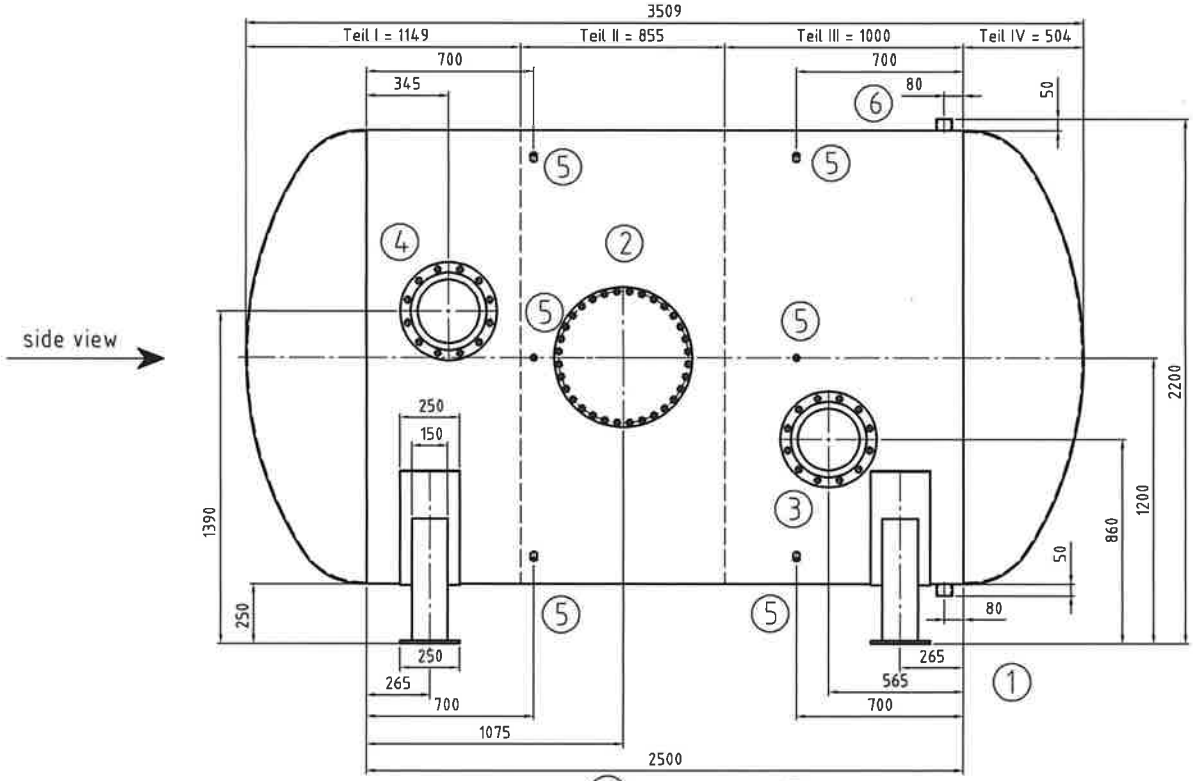

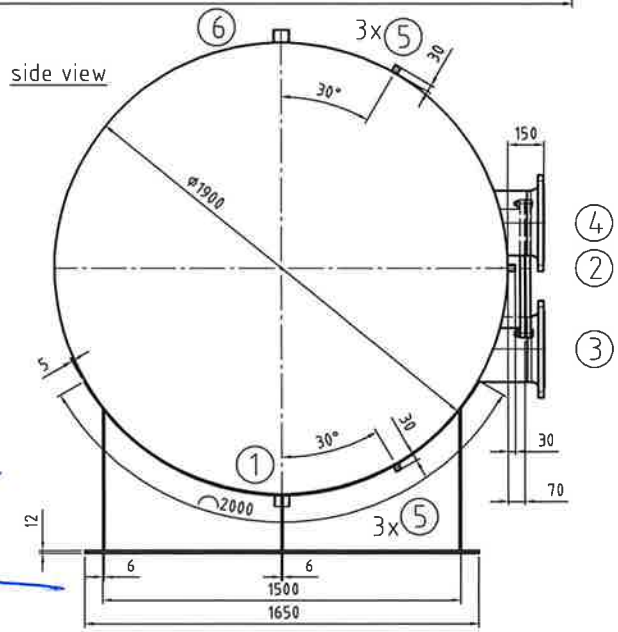

2 Fußkostruktionen werden nicht verschweißt, einzeln mitgeliefert
2 foot constructions are not welded, supplied separately

		Mantelraum Inside of jacket	Rohrraum Inside of tubes	
Min./max. zul. Druck Min./max. allow. pressure	(PS)	0 / 3		bar
Min./max. zul. Temperatur Min./max. allow. temperature	(TS)	0 / 40		°C
Prüfdruck Test pressure	(PT)	4,5		bar
Volumen Capacity	(V)	8950		L
Oberflächenbearbeitung Surface treatment		gebeizt und passiviert pickled and passivated		
Werkstoff material		1.4301		
Gewicht Weight		925		kg
Artikel-Nr. Article number				
Kategorie/Modul DGRL 2014/68/EU Category/module PED 2014/68/EU		n. Art.4 Abs. (3)		

Stutzen Nozzle	Benennung Denomination	DN	PN	Norm Standard	Dichtfläche Facing	Position Position	Rohrabmessung Dimension
6	Entlüftung/ air vent	Rp 2"		DIN 2986			
5 (6x)	Thermometer/ thermometer	Rp 1/2"		DIN 2986			
4	Flanschanschluss/ flange connection	250	16	EN1092-1			
3	Flanschanschluss/ flange connection	250	16	EN1092-1			
2	Revisionsöffnung/ manhole 500/580	500		RET	EPDM		
1	Entleerung/ drain	Rp 2"		DIN 2986			

Index	Datum/date	Gez./drawn	Gepr./appr.	Art der Änderung / Modification

	Datum/date	Name/name
Gez. / drawn	14.11.2025	Riedel
Gepr. / appr.	14.11.2025	Wihan

Kennwort/Subject:

Benennung / Designation:
Energieakkumulator
Typ RET 9149 Liter special

ISPAG

Zeichnung Nr. / Drawing No.:	Projekt Nr. / Project No.:	Bestell Nr. / Order No.:	Maßstab / Scale	Blatt / sheet
23358-0			1:15	1/1

Stand/as per: 14.11.2025

21/11/2025

Hälg & Cie SA
110, ch. du Pont-du-Centenaire / CP
1228 Plan-les-Ouates
Tél. 022 342 64 00
Fax 022 342 35 69