Isol. Bauseits 160mm

Max Höhe 1970 mm inkl Isol

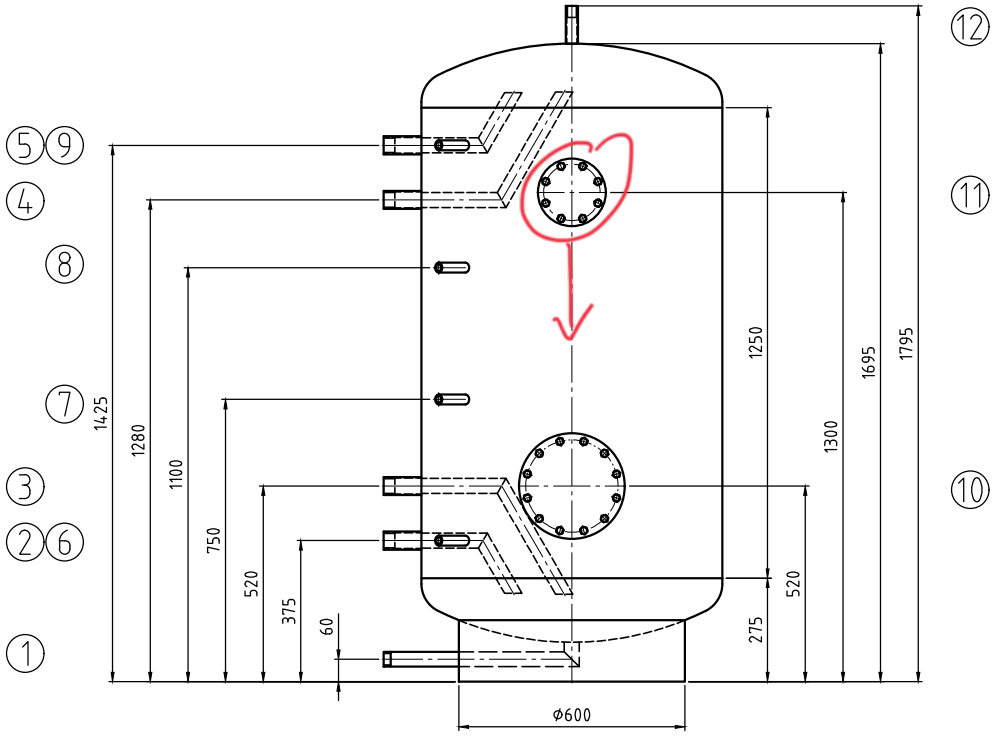

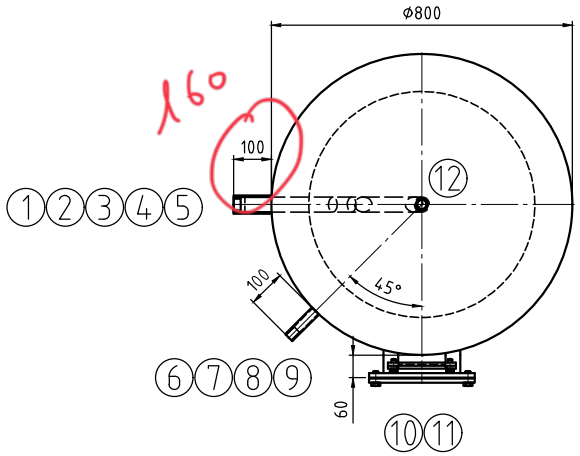

Kippmaß/ tilting tight: 2100 mm

Für die Lage der Stutzen ist ausschließlich die Draufsicht verbindlich!
Nozzle direction only according to the top view!!

> Mini 800

		Mantelraum Inside of jacket	Rohrraum Inside of tubes	
Min./max. zul. Druck Min./max. allow. pressure	(PS)	0 / 6	–	bar
Min./max. zul. Temperatur Min./max. allow. temperature	(TS)	0 / 109	–	°C
Prüfdruck Test pressure	(PT)	9	–	bar
Volumen Capacity	(V)	740	–	L
Oberflächenbearbeitung Surface treatment		gebeizt und passiviert pickled and passivated		
Werkstoff material		1.4571 / 1.4404 316Ti / 316L		
Gewicht Weight		125		kg
Artikel-Nr. Article number		–		
Kategorie/Modul DGRL 2014/68/EU Category/module PED 2014/68/EU		Art.4 Abs. (3) / art. 4 (3)		

Stutzen Nozzle	Benennung Denomination	DN	PN	Norm Standard	Dichtfläche Facing	Position Position	Rohrabmessung Dimension
12	Entlüftung/ air vent	Rp 3/4"		DIN 2986			
11	Revisionsöffnung/ handhole 120/180	120		RET	O-Ring		
10	Revisionsöffnung/ handhole 200/280	200		RET	EPDM		
9	Temperaturregelung/ temperature gauge	Rp 1/2"		DIN 2986			
8	Temperaturregelung/ temperature gauge	Rp 1/2"		DIN 2986			
7	Temperaturregelung/ temperature gauge	Rp 1/2"		DIN 2986			
6	Temperaturregelung/ temperature gauge	Rp 1/2"		DIN 2986			
5	Warmwasser / warm water	Rp 1 1/4"		DIN 2986			
4	Ladevorlauf / heating flow	Rp 1 1/4"		DIN 2986			
3	Laderücklauf / heating return	Rp 1 1/4"		DIN 2986			
2	kaltwasser / cold water	Rp 1 1/4"		DIN 2986			
1	Entleerung / drain	Rp 1"		DIN 2986			

Index	Datum/date	Gez./drawn	Gepr./appr.	Art der Änderung / Modification

	Datum/date	Name/name
Gez. / drawn	20.10.2025	Benker
Gepr. / appr.	20.10.2025	Wihan

Kennwort/Subject:

ISPAG

Benennung / Designation :
Warmwasserspeicher/ storage tank
Typ RET 800 Sonder

Zeichnung Nr. / Drawing No. :	Projekt Nr. / Project No. :	Bestell Nr. / Order No. :	Maßstab / Scale	Blatt / sheet
23315-0	P2500729		1:10	1/1

Zeichnung ist geistiges Eigentum der RUDERT EDELSTAHL-TECHNIK GmbH. Rechte aus Schutzvermerk DIN34-1-D vorbehalten.
Copyright by Messrs. RUDERT EDELSTAHL-TECHNIK GmbH; All rights provided by "Schutzvermerk DIN34-1-D" reserved

Stand/as per: 20.10.2025