ok for production

Date ..... Signature .....

ISPAG

| | |
|---|---|
| N° dessin: | 51598/1 |
| Com.: KST300 122545 Genève | |
| N° d'ordre: | 51598 |
| Qtté: | 1 |
| Description: | Accumulateur de froid |
| Précise: | -- |

Contenu: 2343 Liter
Matériel: S235JR
Poids: 440 kg
Température de service: -10°C bis 50°C
Pression de service/d'essai: 0.6 / 0.9 MPa
Surface extérieur: 1K poussière de zinc
Surface intérieur: brut
épaisseur du bas / de la gaine: 6/4
Hauteur de basculement: 1936 mm
En conformité avec DGRL 2014/68/EU Art. 4 paragraphe 3.

Isolation:
réalisé sur chantier

Transport debout

| Pos. | Pcs | L | w° | Description |
|---|---|---|---|---|
| 1 | 1 | 22 | 0 | raccord 5/4" Entlüftung |
| 2 | 1 | 50 | 0 | raccord 1" Entleerung |
| 3 | 4 | 50 | 330 | raccord 1/2" Fühler |
| 4 | 1 | 50 | 0 | raccord 1/2" Thermometer |
| 5 | 1 | 100 | 45 | Flasque Typ01 DN150 PN16 avec tube de vaporisateur |
| 6 | 1 | 100 | 45 | Flasque Typ01 DN150 PN16 avec tube coudé |
| 7 | 1 | 184 | 0 | ouverte de révision NW400 PN6 |
| 8 | 1 | 0 | - | joint d'assemblage |
| A | 2 | -- | 270 | (EN) Lifting lug en haut |

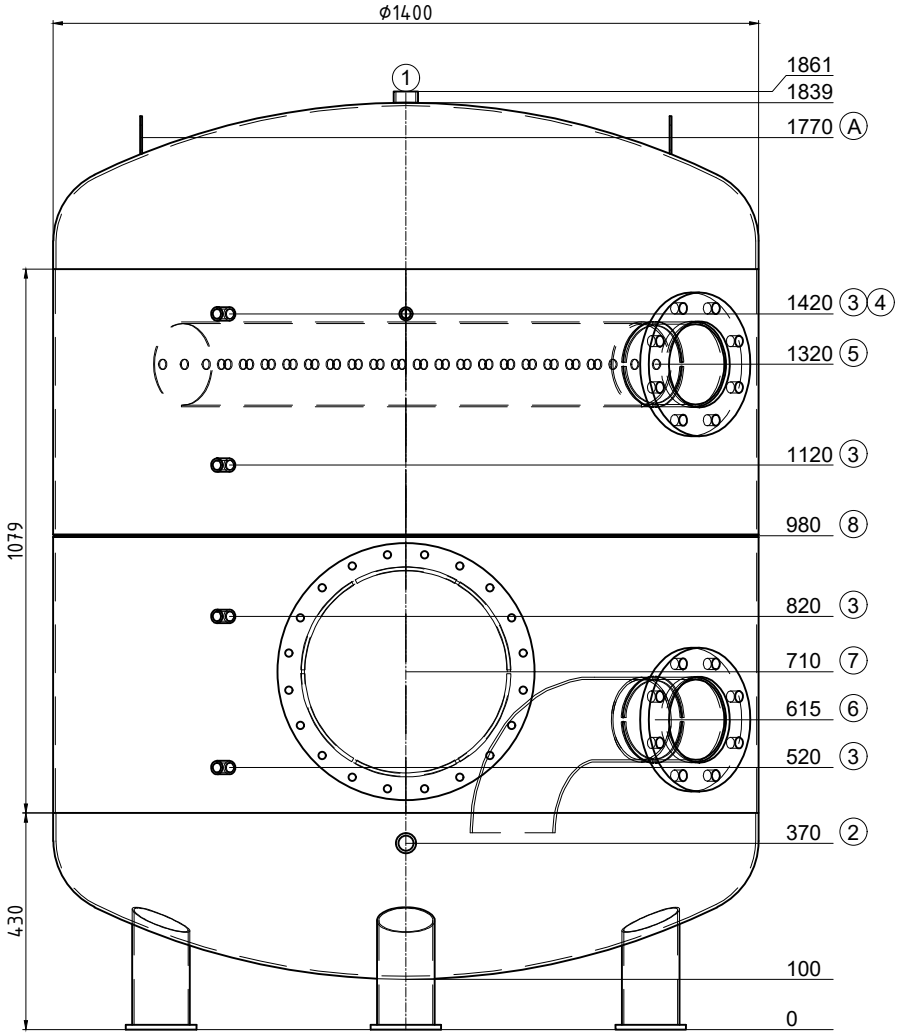


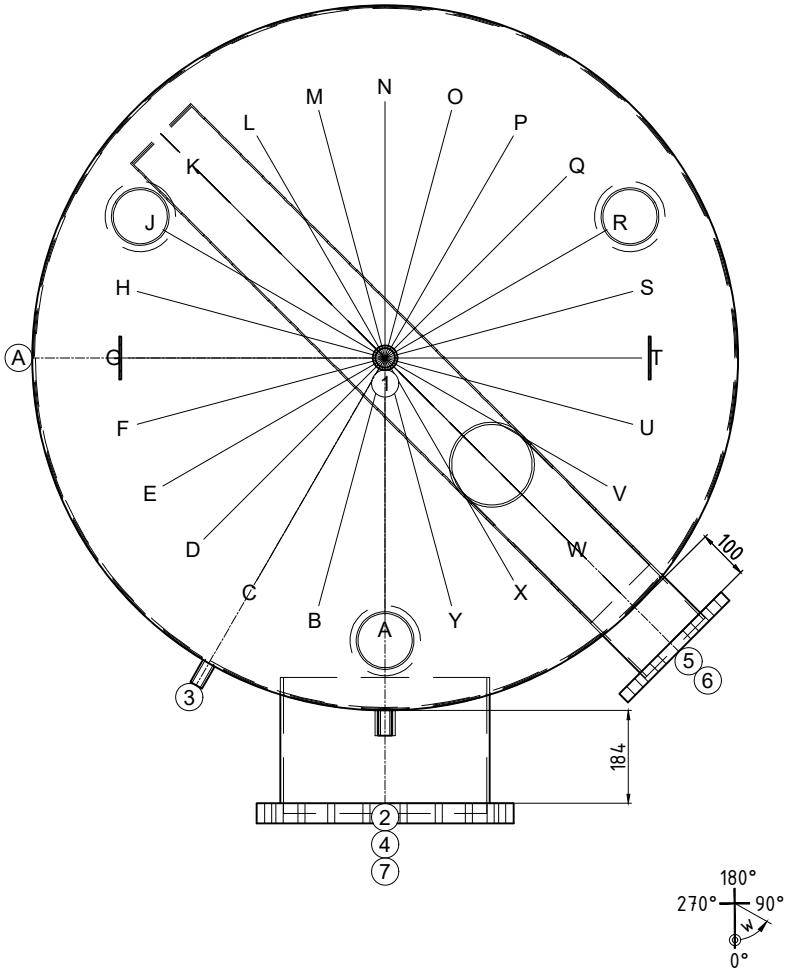


soudure sur place; Achtung! Ispag montiert die Tauchhülse mit ø16mm

créateur/date: egl / 13.10.2025