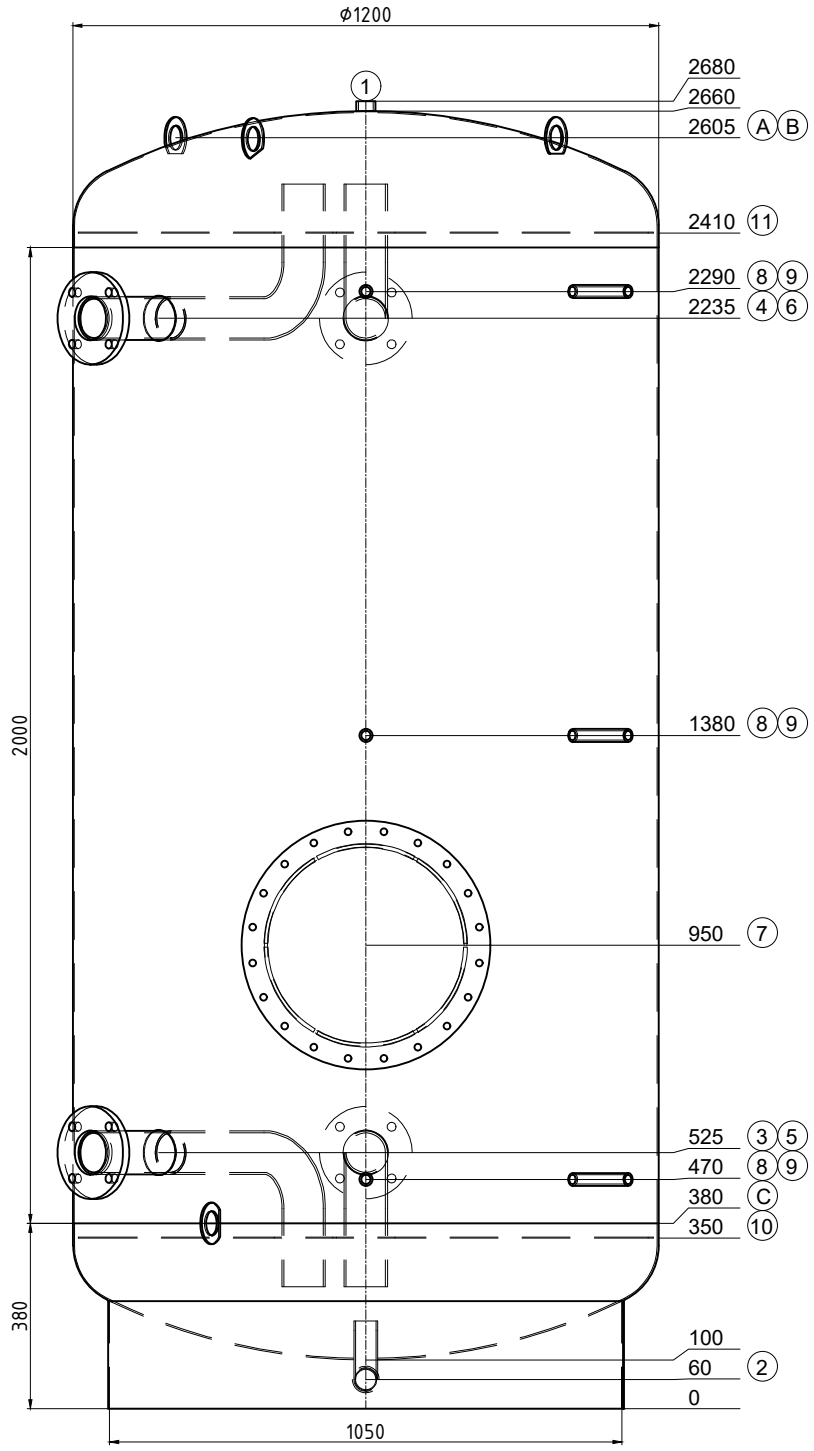

Transport couché

Pos.	Pcs	L	w°	Description
1	1	20	0	raccord 1" Entlüftung
2	1	160	180	raccord 1 1/2" avec tube coudé Entleerung
3	1	180	315	Flasque Typ01 DN80 PN6 avec tube coudé
4	1	180	315	Flasque Typ01 DN80 PN6 avec tube coudé
5	1	180	180	Flasque Typ01 DN80 PN6 avec tube coudé
6	1	180	180	Flasque Typ01 DN80 PN6 avec tube coudé
7	1	179	0	ouverte de révision NW400 PN6
8	3	160	0	raccord 1/2" Thermometer
9	3	160	45	raccord 1/2" Fühler
10	1	0	-	tôle perforée
11	1	0	-	tôle perforée
A	2	--	240	(EN) Lifting lug en haut
B	1	--	330	(EN) Lifting lug en haut
C	1	75	240	(EN) Lifting lug latéralement

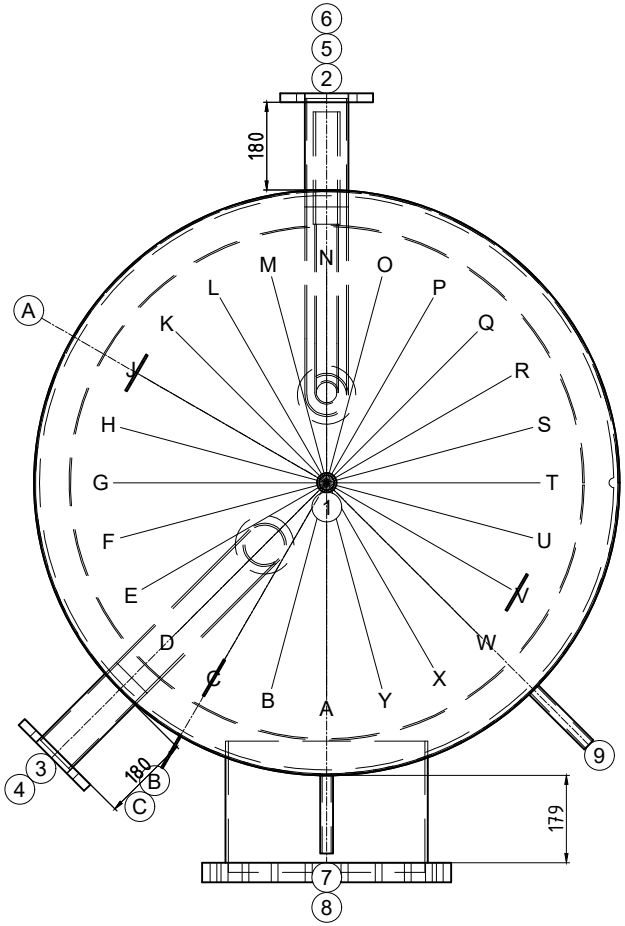

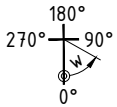

ok for production

Date ..... Signature .....

ISPAG

N° dessin:	51293/4
Com.: KST300 117333 Renens	
N° d'ordre:	51293
Qtté:	1
Description:	Réservoir tampon
Précise:	--

Contenu: 2683 Liter
Matériel: S235JR
Poids: 407 kg
Température de service: -10° bis 109°C
Pression de service/d'essai: 0.3 / 0.45 MPa
Surface extérieur: apprêté
Surface intérieur: brut
épaisseur du bas / de la gaine: 3/3
Hauteur de basculement: 2753 mm
En conformité avec DGRL 2014/68/EU Art. 4 paragraphe 3.

Isolation:

réalisé sur chantier

Achtung! Ispag montiert die Tauchhülse mit ø16mm

créateur/date: egl / 15.09.2025

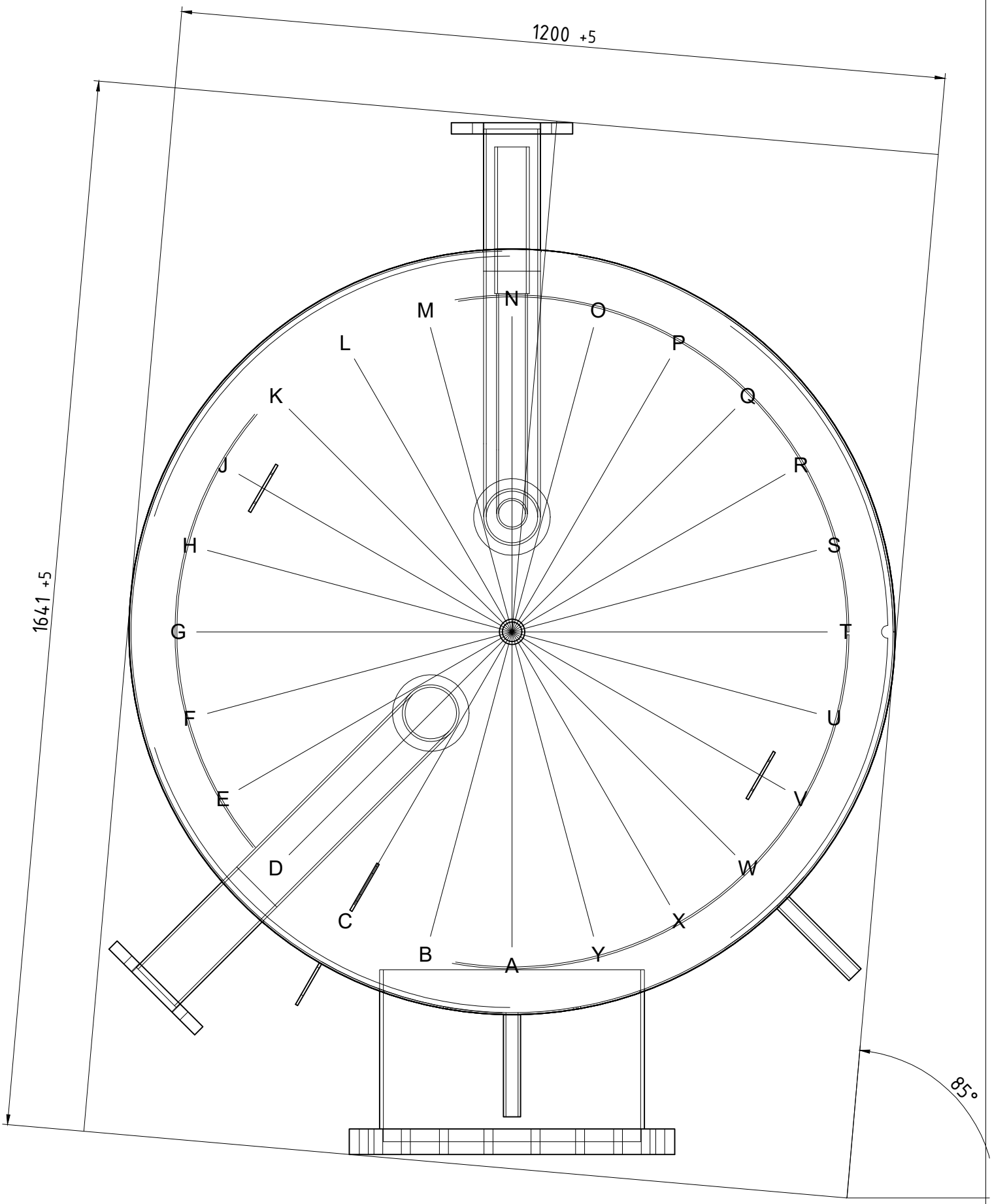

51293/4	Einbringmasse