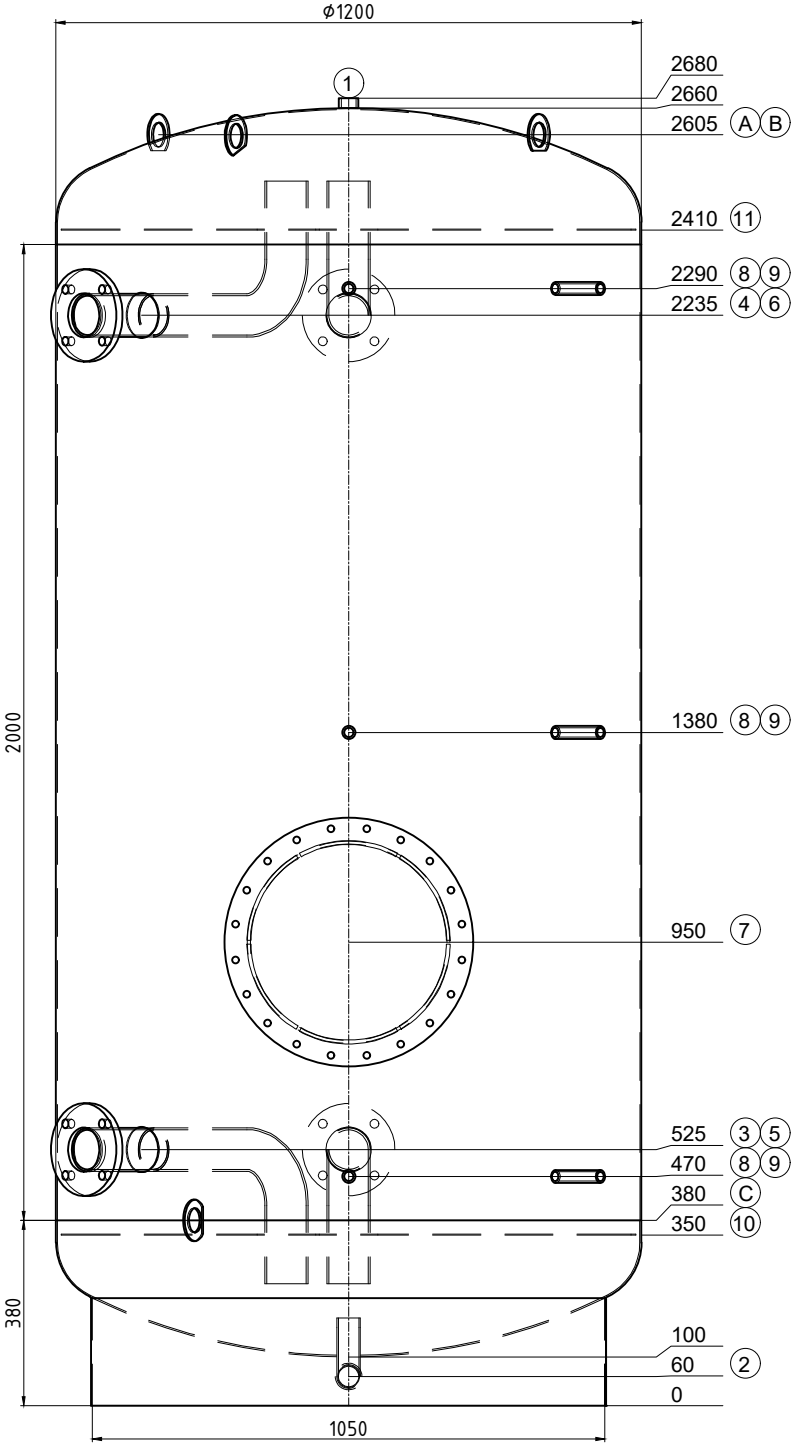


Transport couché

| Pos. | Pcs | L | w° | Description |
|---|---|---|---|---|
| 1 | 1 | 20 | 0 | raccord 1" Entlüftung |
| 2 | 1 | 130 | 180 | raccord 1 1/2" avec tube coudé Entleerung |
| 3 | 1 | 150 | 315 | Flasque Typ01 DN80 PN6 avec tube coudé |
| 4 | 1 | 150 | 315 | Flasque Typ01 DN80 PN6 avec tube coudé |
| 5 | 1 | 150 | 180 | Flasque Typ01 DN80 PN6 avec tube coudé |
| 6 | 1 | 150 | 180 | Flasque Typ01 DN80 PN6 avec tube coudé |
| 7 | 1 | 179 | 0 | ouverte de révision NW400 PN6 |
| 8 | 3 | 130 | 0 | raccord 1/2" Thermometer |
| 9 | 3 | 130 | 45 | raccord 1/2" Fühler |
| 10 | 1 | 0 | - | tôle perforée |
| 11 | 1 | 0 | - | tôle perforée |
| A | 2 | -- | 240 | (EN) Lifting lug en haut |
| B | 1 | -- | 330 | (EN) Lifting lug en haut |
| C | 1 | 75 | 240 | (EN) Lifting lug latéralement |

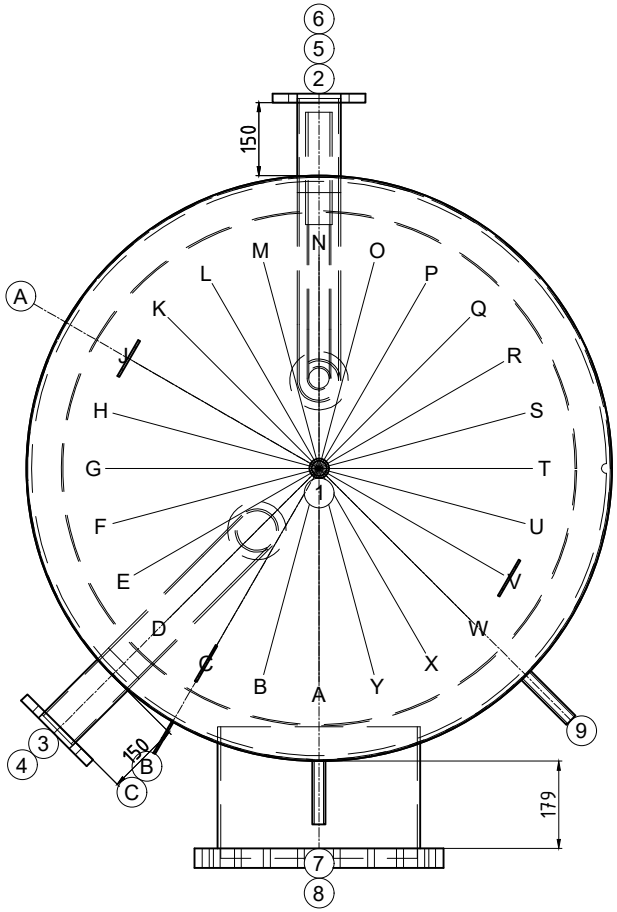


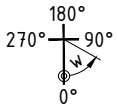


ok for production

Date ..... Signature .....

ISPAG

| | |
|---|---|
| N° dessin: | 51293/3 |
| Com.: KST300 117333 Renens | |
| N° d'ordre: | 51293 |
| Qtté: | 1 |
| Description: | Réservoir tampon |
| Précise: | -- |

Contenu: 2683 Liter
Matériel: S235JR
Poids: 406 kg
Température de service: -10° bis 109°C
Pression de service/d'essai: 0.3 / 0.45 MPa
Surface extérieur: apprêté
Surface intérieur: brut
épaisseur du bas / de la gaine: 3/3
Hauteur de basculement: 2753 mm
En conformité avec DGRL 2014/68/EU Art. 4 paragraphe 3.

Isolation:
fait du client

Achtung! Ispag montiert die Tauchhülse mit ø16mm

créateur/date: egl / 08.09.2025

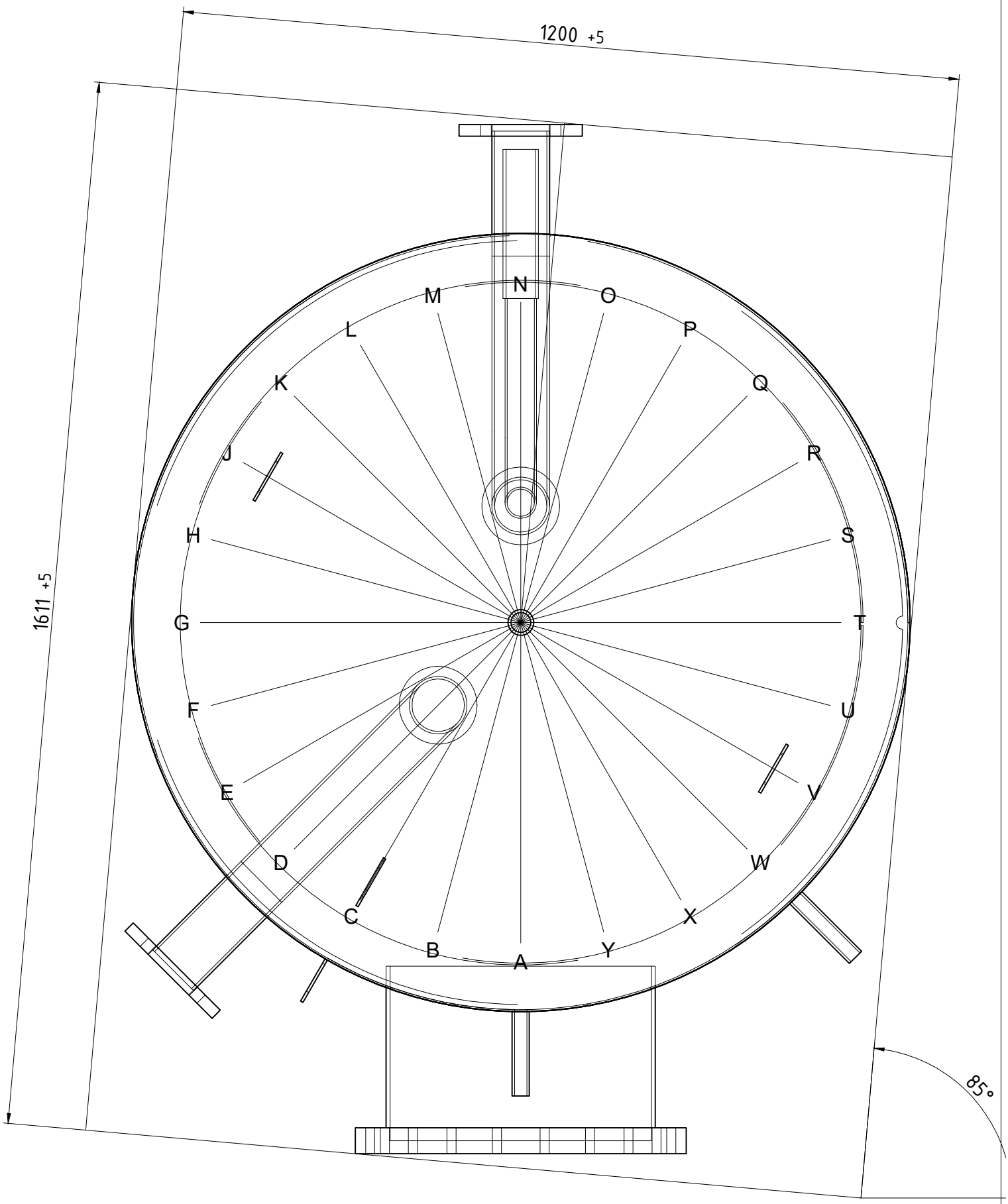


| | |
|---|---|
| 51293/3 | Einbringmasse |