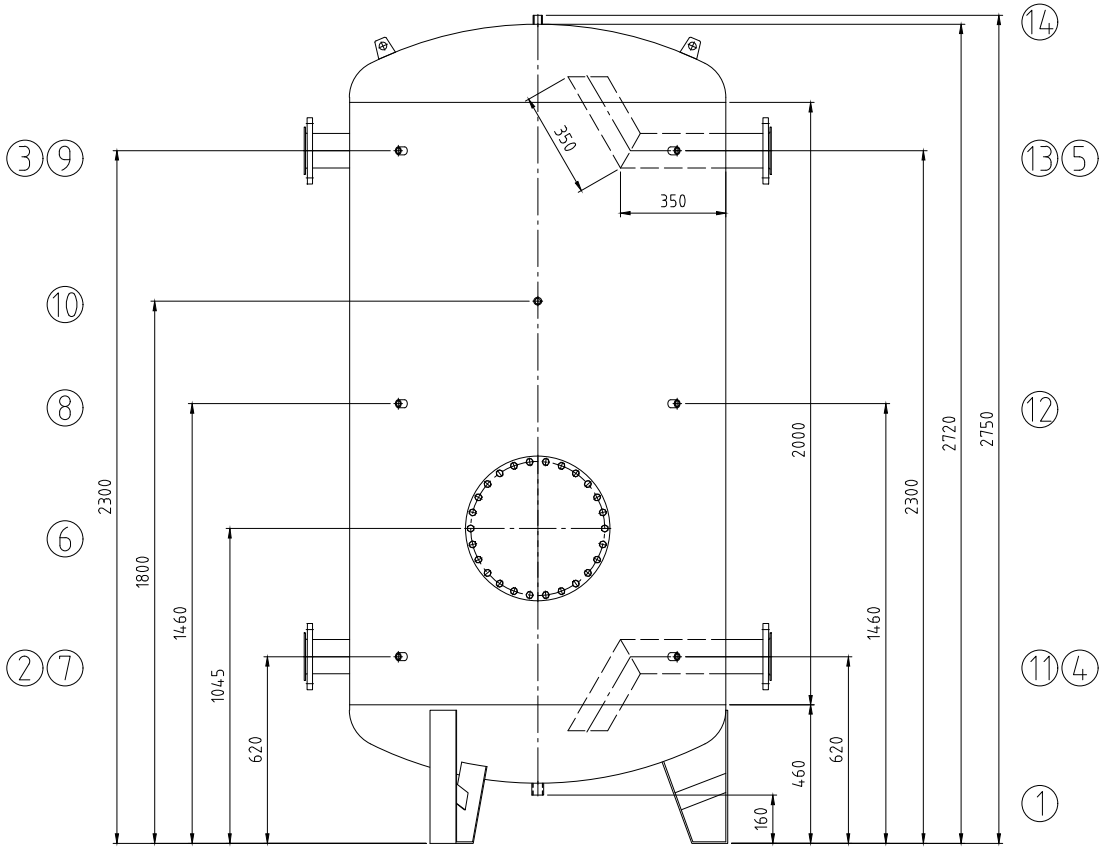

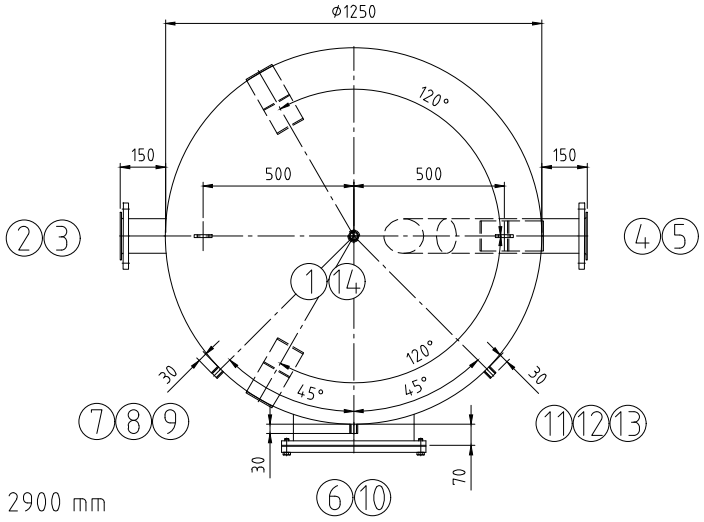

Kippmaß/ tilting tight: 2900 mm

Für die Lage der Stutzen ist ausschließlich die Draufsicht verbindlich!
Nozzle direction only according to the top view!!

		Mantelraum Inside of jacket	Rohrraum Inside of tubes	
Min./max. zul. Druck Min./max. allow. pressure	(PS)	0 / 3	–	bar
Min./max. zul. Temperatur Min./max. allow. temperature	(TS)	0 / 40	–	°C
Prüfdruck Test pressure	(PT)	4,5	–	bar
Volumen Capacity	(V)	2900	–	L
Oberflächenbearbeitung Surface treatment		gebeizt und passiviert pickled and passivated		
Werkstoff material		1.4571 / 1.4404 316Ti / 316L		
Gewicht Weight		450		kg
Artikel-Nr. Article number				
Kategorie/Modul DGRL 2014/68/EU Category/module PED 2014/68/EU		Art.4 Abs. (3) / art. 4 (3)		

Stutzen Nozzle	Benennung Denomination	DN	PN	Norm Standard	Dichtfläche Facing	Position Position	Rohrabmessung Dimension
14	Entlüftung / air vent	Rp 3/4"		DIN 2986			
13	Temperaturfühler / temperatur gauge	Rp 1/2"		DIN 2986			
12	Temperaturfühler / temperatur gauge	Rp 1/2"		DIN 2986			
11	Temperaturfühler / temperatur gauge	Rp 1/2"		DIN 2986			
10	Temperaturfühler / temperatur gauge	Rp 1/2"		DIN 2986			
9	Temperaturfühler / temperatur gauge	Rp 1/2"		DIN 2986			
8	Temperaturfühler / temperatur gauge	Rp 1/2"		DIN 2986			
7	Temperaturfühler / temperatur gauge	Rp 1/2"		DIN 2986			
6	Revisionsöffnung 400/480	400	10	RET	EPDM		
5	Alulosflansch / aluminium loose flange	100	10	DIN 2642			
4	Alulosflansch / aluminium loose flange	100	10	DIN 2642			
3	Alulosflansch / aluminium loose flange	100	10	DIN 2642			
2	Alulosflansch / aluminium loose flange	100	10	DIN 2642			
1	Entleerung / drain	Rp 1"		DIN 2986			

Index	Datum/date	Gez./drawn	Gepr./appr.	Art der Änderung / Modification

	Datum/date	Name/name
Gez. / drawn	14.08.2025	Benker
Gepr. / appr.	14.08.2025	Wihan

Kennwort/Subject:

ISPAG

Benennung / Designation :
Edelstahlspeicher
RET 3000 KW Sonder

Zeichnung Nr. / Drawing No. :	Projekt Nr. / Project No. :	Bestell Nr. / Order No. :	Maßstab / Scale	Blatt / sheet
23216-0	P2500601	KST300/121339	1:12.5	1/1

Zeichnung ist geistiges Eigentum der RUDERT EDELSTAHL-TECHNIK GmbH. Rechte aus Schutzvermerk DIN34-1-D vorbehalten.
Copyright by Messrs. RUDERT EDELSTAHL-TECHNIK GmbH; All rights provided by "Schutzvermerk DIN34-1-D" reserved

Stand/as per: 14.08.2025