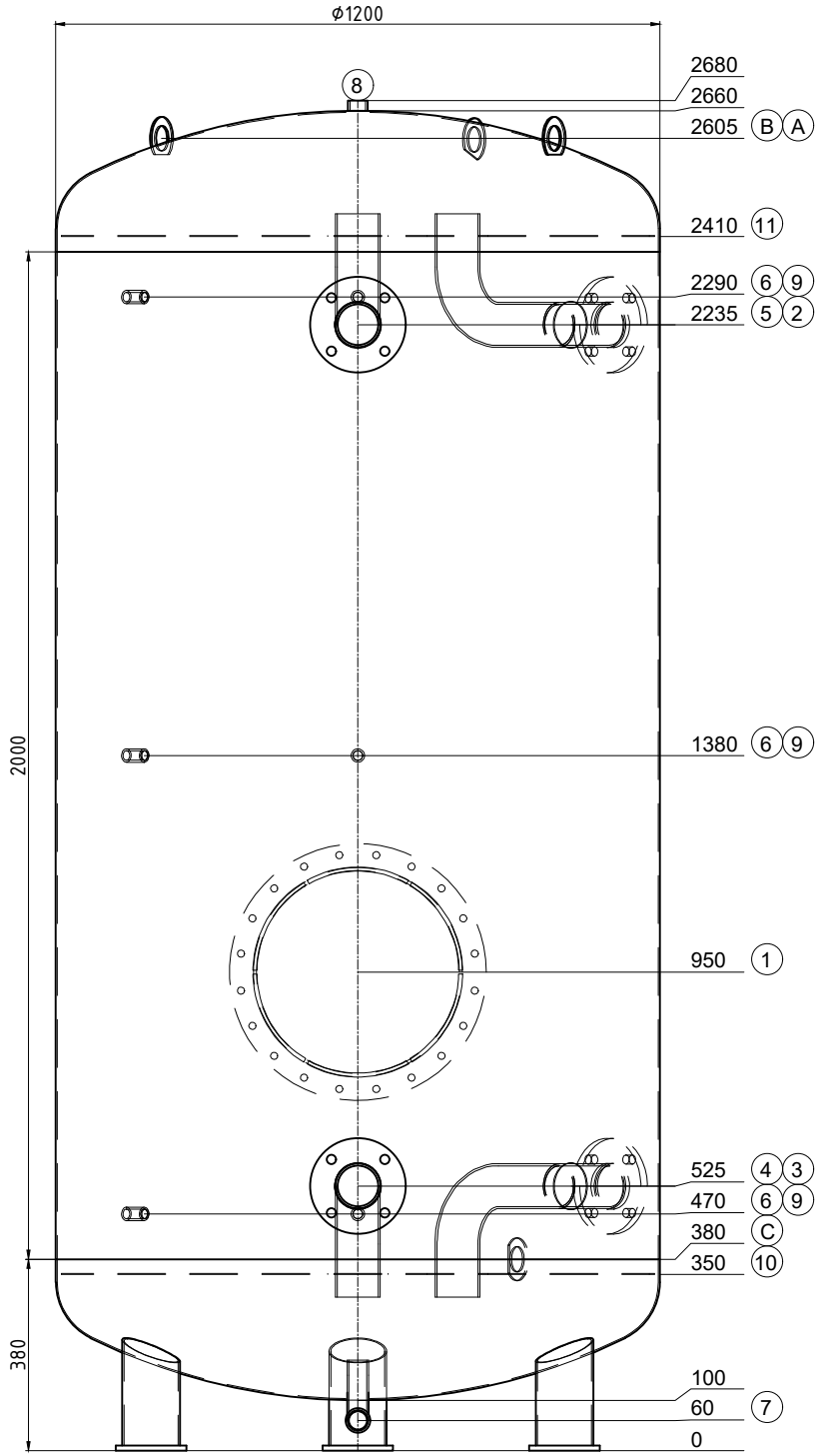

Transport couché

Pos.	Pcs	L	w°	Description
1	1	179	180	ouverte de révision NW400 PN6
2	1	100	135	Flasque Typ01 DN80 PN6 avec tube coudé Entleerung
3	1	100	135	Flasque Typ01 DN80 PN6 avec tube coudé
4	1	100	0	Flasque Typ01 DN80 PN6 avec tube coudé
5	1	100	0	Flasque Typ01 DN80 PN6 avec tube coudé
6	3	50	225	raccord 1/2" Fühler
7	1	50	0	raccord 5/4" avec tube coudé Entleerung
8	1	20	0	raccord 1" Entlüftung
9	3	50	180	raccord 1/2" Thermometer
10	1	0	-	tôle perforée
11	1	0	-	tôle perforée
A	2	--	60	(EN) Lifting lug en haut
B	1	--	150	(EN) Lifting lug en haut
C	1	75	60	(EN) Lifting lug latéralement

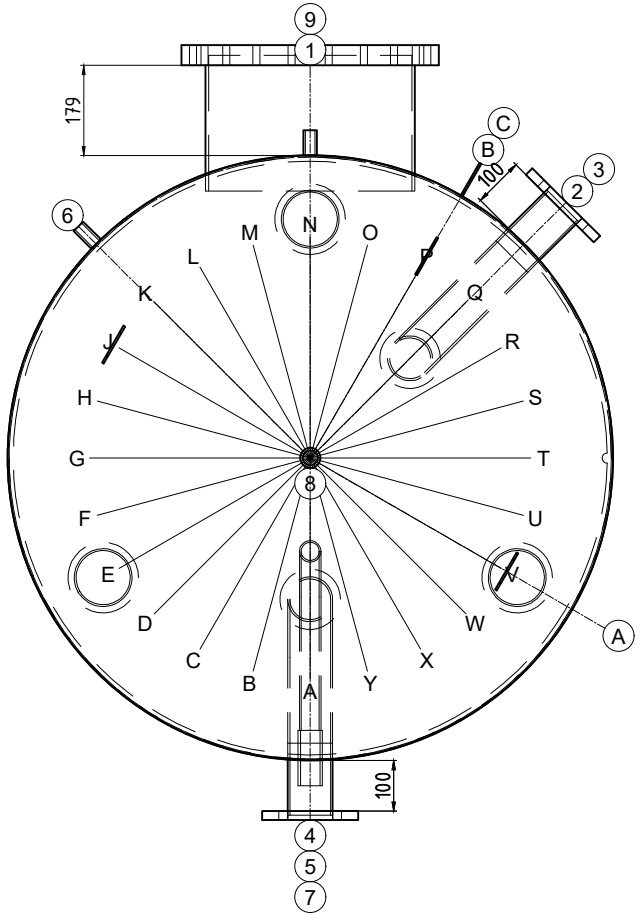

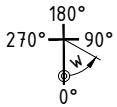

ok for production

Date ..... Signature .....

ISPAG

N° dessin:	51294/2
Com.: KST300 117333 Renens	
N° d'ordre:	51294
Qtté:	1
Description:	Accumulateur de froid
Précise:	--

Contenu: 2683 Liter
Matériel: S235JR
Poids: 380 kg
Température de service: -10°C bis 50°C
Pression de service/d'essai: 0.3 / 0.45 MPa
Surface extérieur: 1K poussière de zinc
Surface intérieur: brut
épaisseur du bas / de la gaine: 3/3
Hauteur de basculement: 2694 mm
En conformité avec DGRL 2014/68/EU Art. 4 paragraphe 3.

Isolation:
fait du client

Achtung! Ispag montiert die Tauchhülse mit ø16mm

créateur/date: egl / 27.08.2025

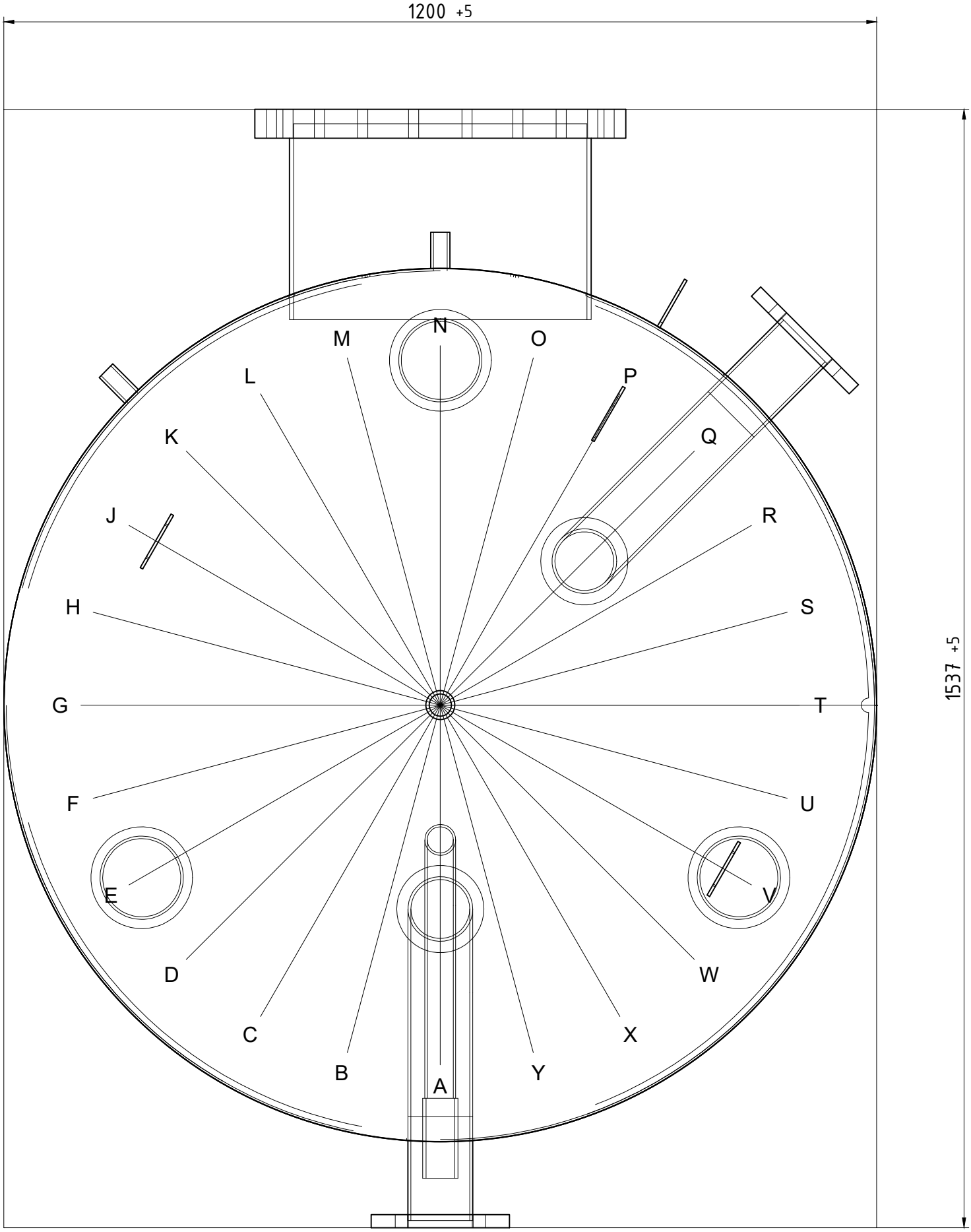

51294/2	Einbringmasse