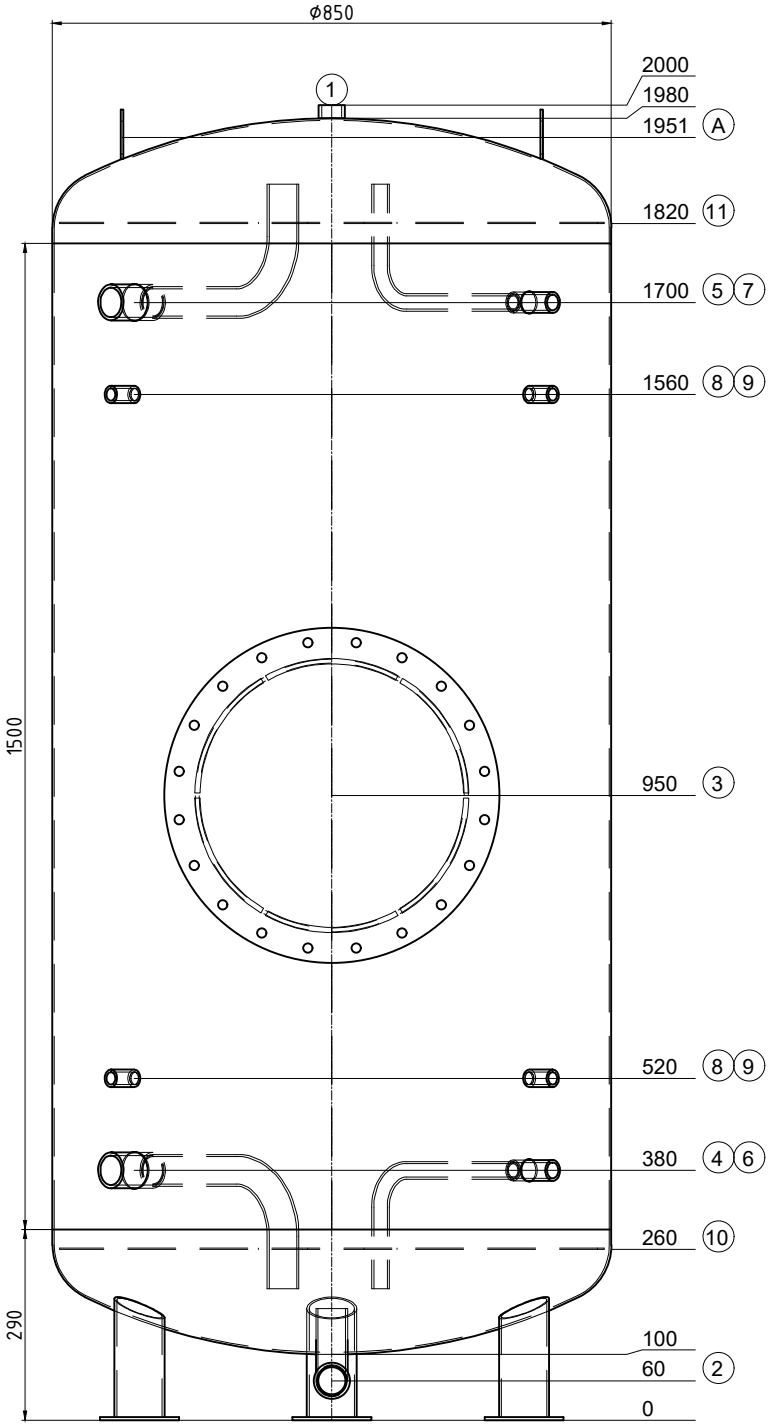

Transport debout

Pos.	Pcs	L	w°	Description
1	1	20	0	raccord 1" Entlüftung
2	1	50	0	raccord 1 1/2" avec tube coudé Entleerung
3	1	162	0	ouverte de révision NW400 PN6
4	1	50	315	raccord 1 1/2" avec tube coudé
5	1	50	315	raccord 1 1/2" avec tube coudé
6	1	50	45	raccord 3/4" avec tube coudé
7	1	50	45	raccord 3/4" avec tube coudé
8	2	50	315	raccord 1/2" Fühler
9	2	50	45	raccord 1/2" Thermometer
10	1	0	-	tôle perforée
11	1	0	-	tôle perforée
A	2	--	270	(EN) Lifting lug en haut

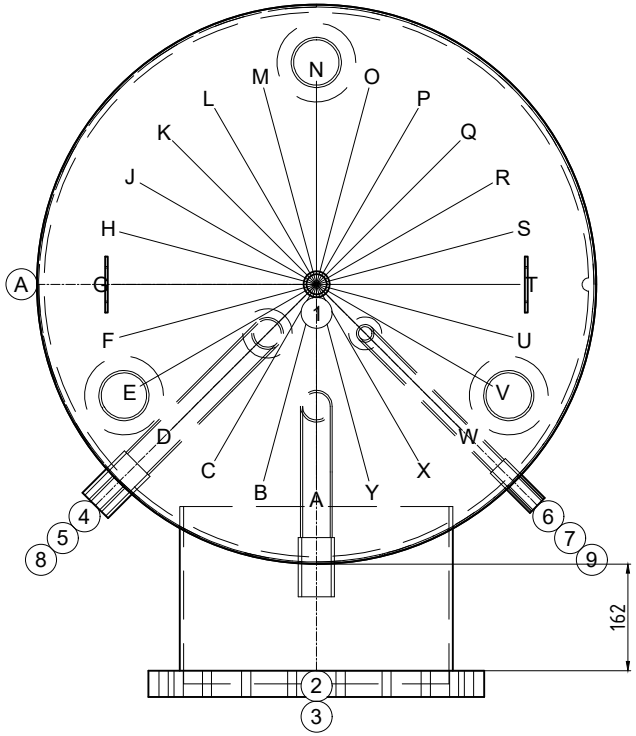

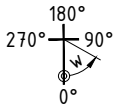

ok for production

Date ..... Signature .....

ISPAG

N° dessin:	51294/1
Com.: KST300 117333 Renens	
N° d'ordre:	51294
Qtté:	1
Description:	Accumulateur de froid
Précise:	--

Contenu: 986 Liter
Matériel: S235JR
Poids: 213 kg
Température de service: -10°C bis 50°C
Pression de service/d'essai: 0.3 / 0.45 MPa
Surface extérieur: 1K poussière de zinc
Surface intérieur: brut
épaisseur du bas / de la gaine: 3/3
Hauteur de basculement: 2010 mm
En conformité avec DGRL 2014/68/EU Art. 4 paragraphe 3.

Isolation:
fait du client

Achtung! Ispag montiert die Tauchhülse mit ø16mm

créateur/date: egl / 18.08.2025