ok for production

Date ..... Signature .....

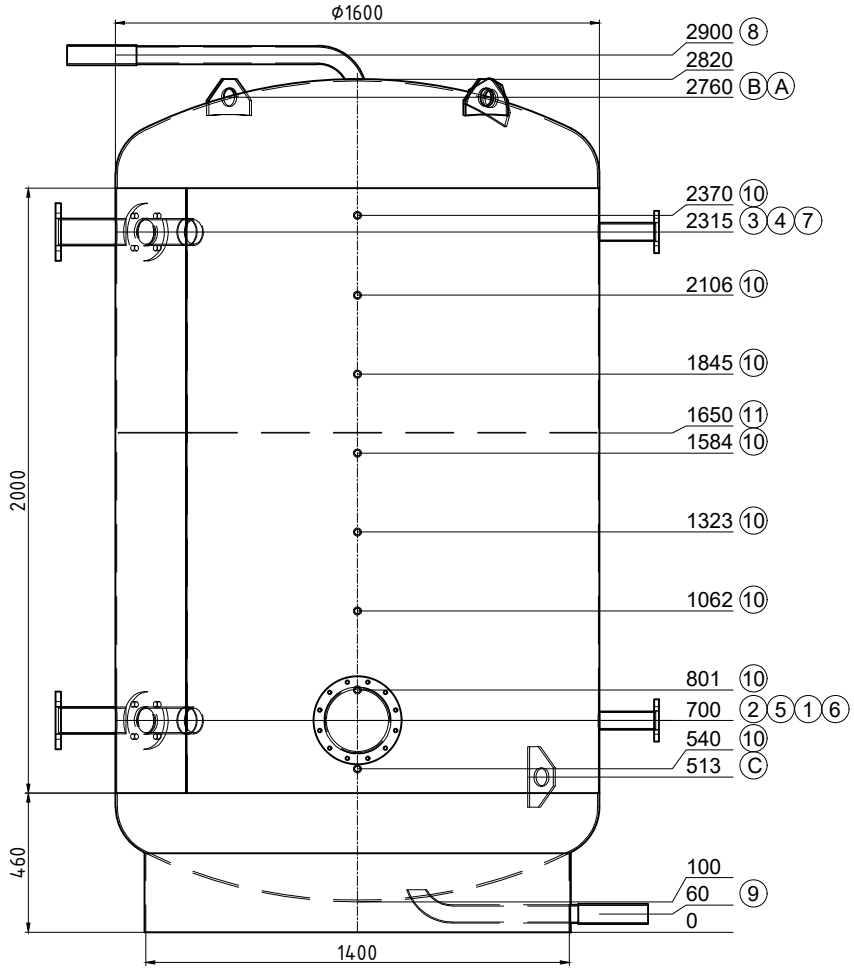

Transport couché

Pos.	Pcs	L	w°	Description
1	1	100	0	trou de main NW220/290 PN6 Nicht f. ASKOMA geeignet!
2	1	180	270	Flasque Typ01 DN80 PN6
3	1	180	270	Flasque Typ01 DN80 PN6
4	1	180	225	Flasque Typ01 DN80 PN6
5	1	180	225	Flasque Typ01 DN80 PN6
6	1	180	90	Flasque Typ01 2" PN6
7	1	180	90	Flasque Typ01 2" PN6
8	1	160	270	raccord 2" avec tube coudé Entlüftung
9	1	160	90	raccord 2" avec tube coudé Entleerung
10	8	160	180	raccord 1/2"
11	1	0	-	tôle perforée
A	2	--	45	(EN) Lifting lug en haut
B	1	--	135	(EN) Lifting lug en haut
C	1	120	45	(EN) Lifting lug latéralement

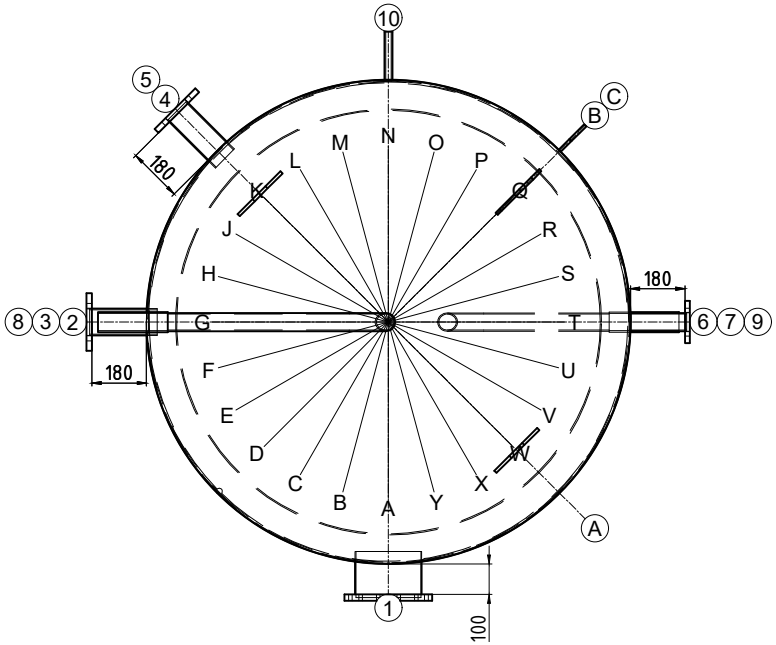

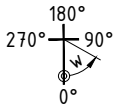

ISPAG

N° dessin:	50973/4
Com.: KST300 120469 Domdidier	
N° d'ordre:	50973
Qtté:	1
Description:	Réservoir tampon
Précise:	--

Contenu: 4968 Liter
Matériel: S235JR
Poids: 695 kg
Température de service: -10° bis 109°C
Pression de service/d'essai: 0.6 / 0.9 MPa
Surface extérieur: apprêté
Surface intérieur: brut
épaisseur du bas / de la gaine: 6/4
Hauteur de basculement: 3008 mm
En conformité avec DGRL 2014/68/EU Art. 4 paragraphe 3.

Isolation:
fait du client

Achtung! Ispag montiert die Tauchhülse mit ø16mm

créateur/date: egl / 25.06.2025

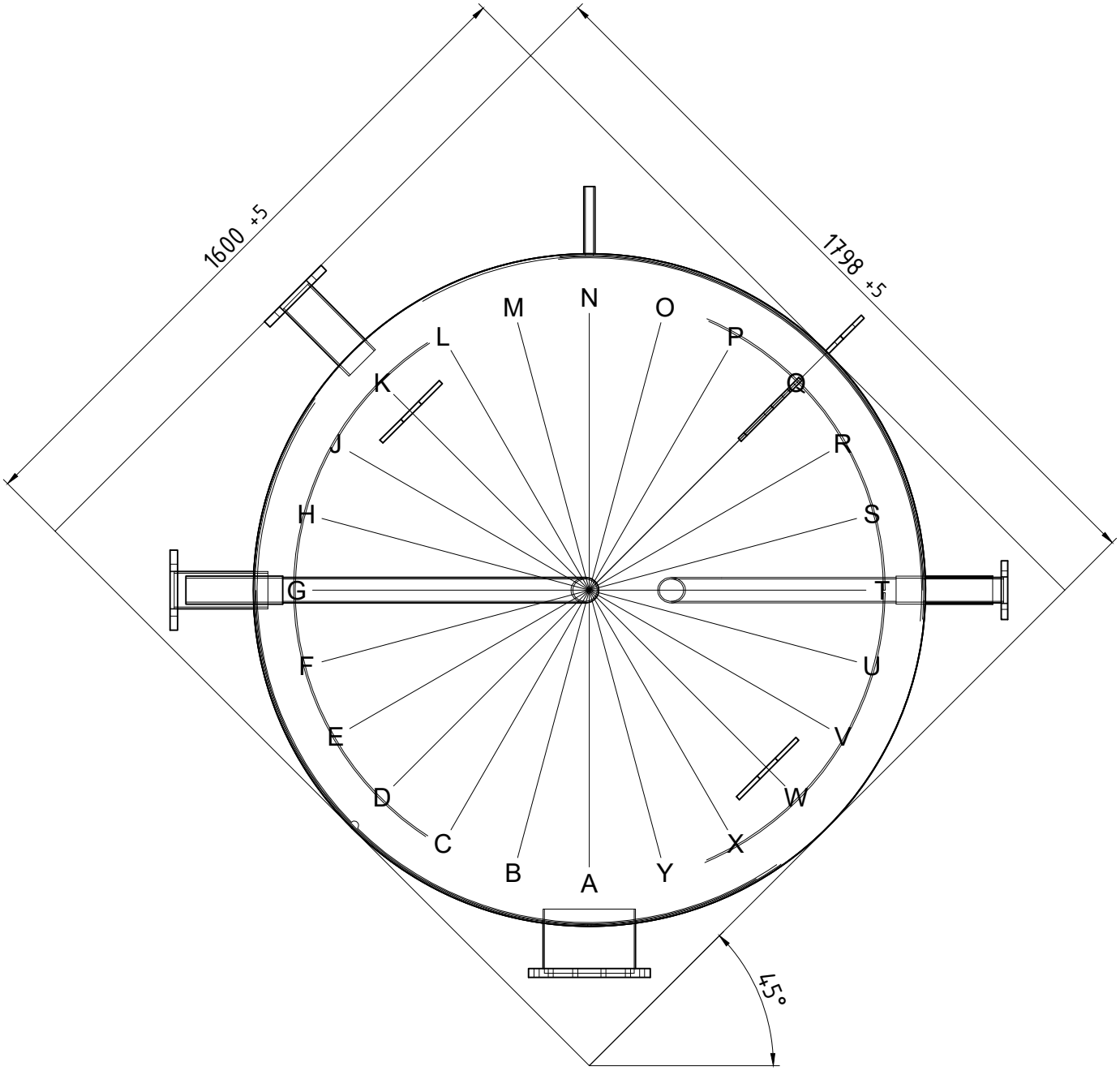

50973/4	Einbringmasse