ok for production

Date ..... Signature .....

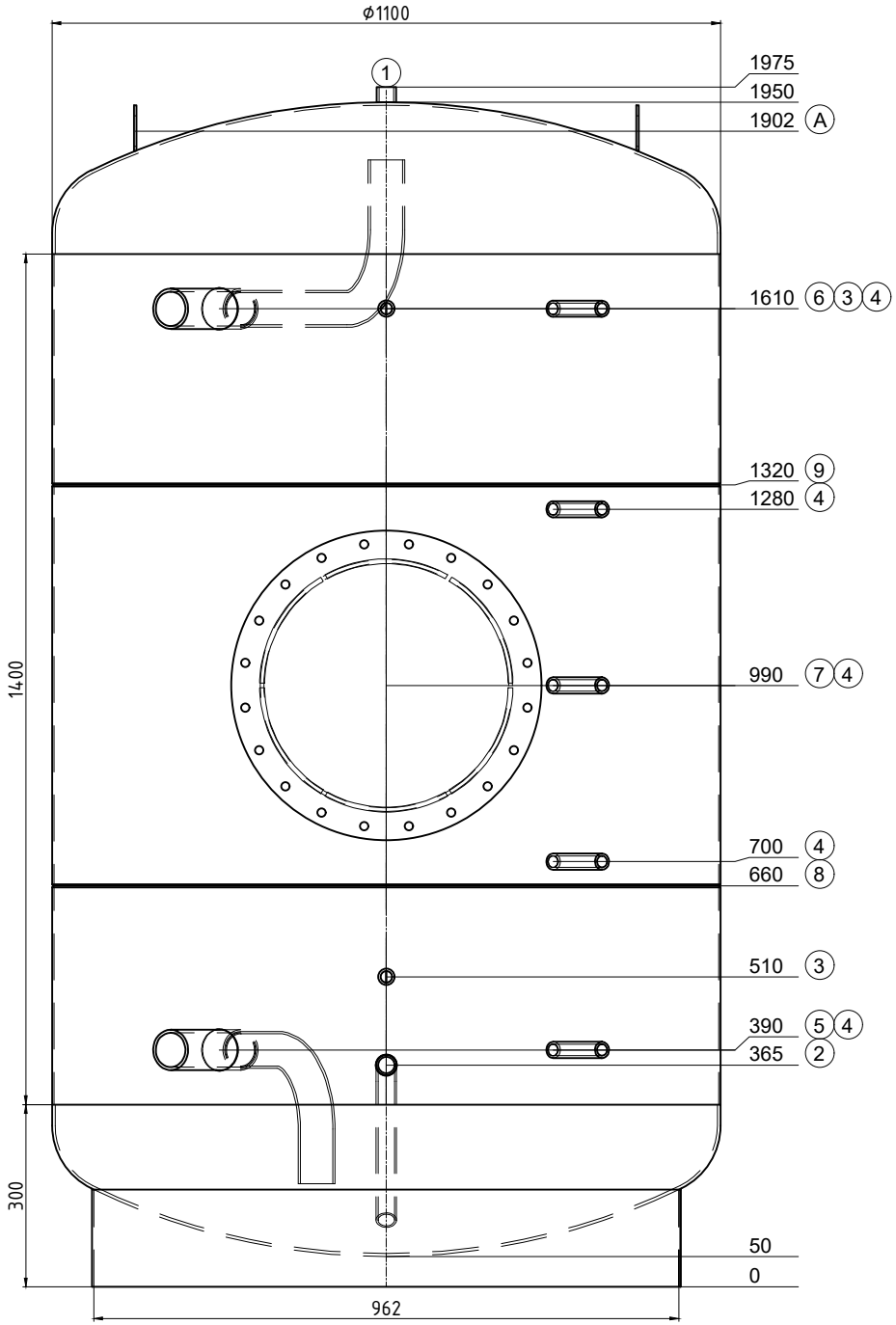

Transport debout

Pos.	Pcs	L	w°	Description
1	1	25	0	raccord 3/4" Entlüftung
2	1	180	0	mamelon 1" avec tube coudé 135° Entleerung
3	2	160	0	raccord 1/2" Thermometer
4	5	160	30	raccord 1/2" Fühler
5	1	160	330	raccord 2" avec tube coudé
6	1	160	330	raccord 2" avec tube coudé
7	1	180	0	ouverte de révision NW400 PN6
8	1	0	-	joint d'assemblage
9	1	0	-	joint d'assemblage
A	2	--	270	(EN) Lifting lug en haut

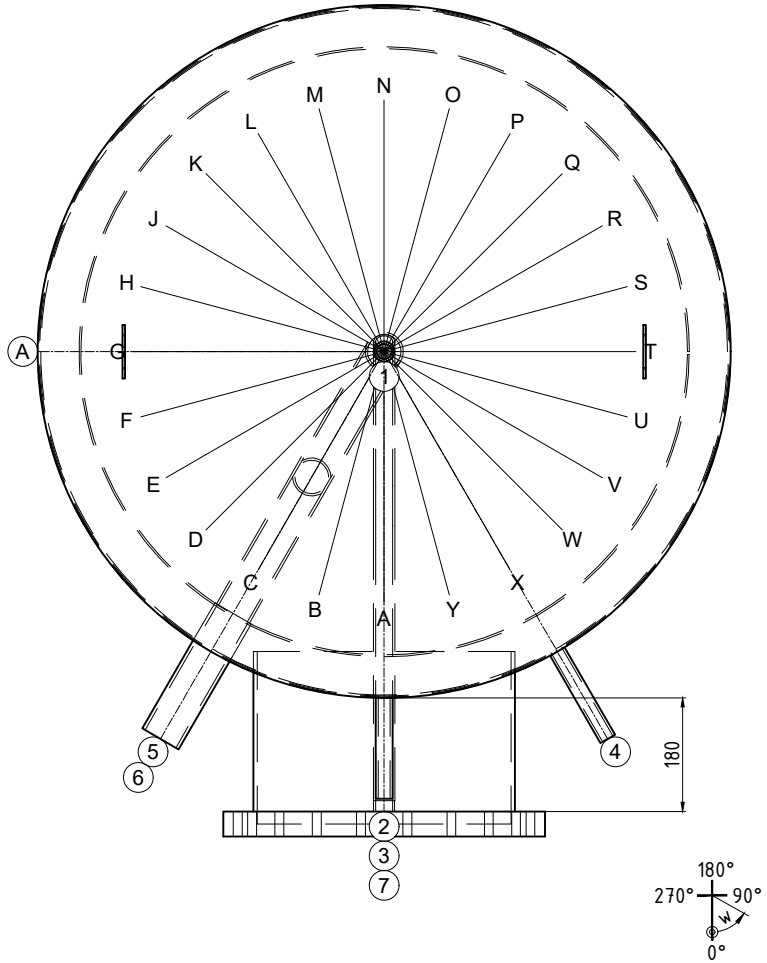

ISPAG

N° dessin:	50896/2
Com.:	KST300 120213 Genève Migros Fusterie
N° d'ordre:	50896
Qtté:	1
Description:	Réservoir tampon
Précise:	--

Contenu: 1636 Liter
Matériel: S235JR
Poids: 300 kg
Température de service: -10° bis 109°C
Pression de service/d'essai: 0.6 / 0.9 MPa
Surface extérieur: apprêté
Surface intérieur: brut
épaisseur du bas / de la gaine: 5/3
Hauteur de basculement: 2078 mm
En conformité avec DGRL 2014/68/EU Art. 4 paragraphe 3.

Isolation:
fait du client

soudure sur place; Achtung! Ispag montiert die Tauchhülse mit ø16mm

créateur/date: egl / 13.06.2025

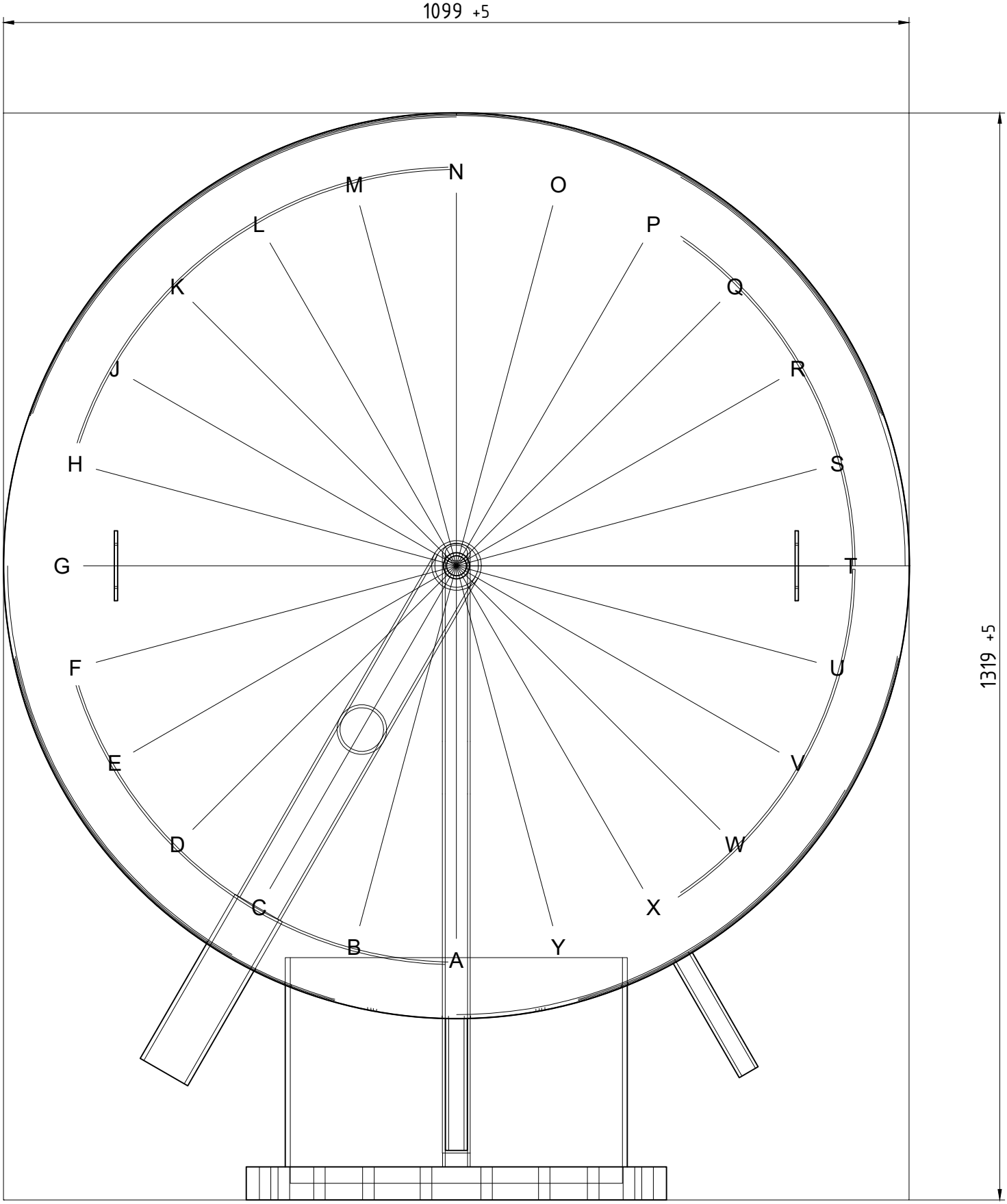

50896/2	Einbringmasse