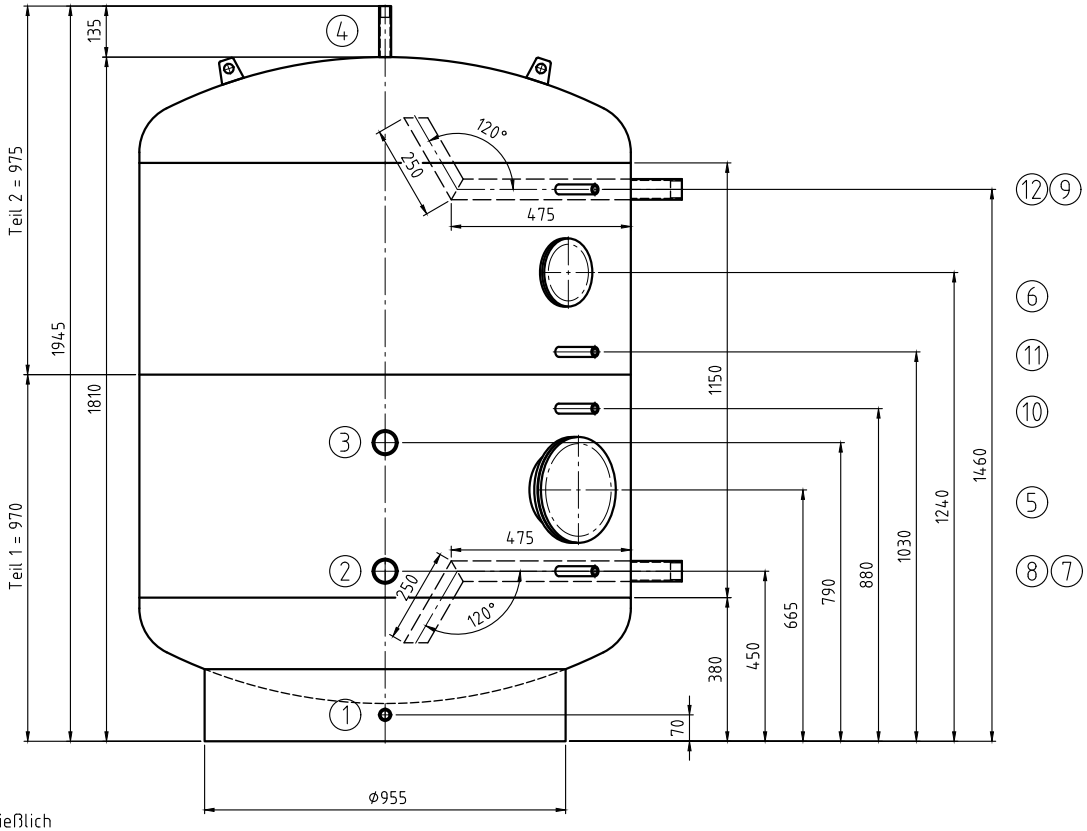

Batiment B -2

		Mantelraum Inside of jacket	Rohrraum Inside of tubes	
Min./max. zul. Druck Min./max. allow. pressure	(PS)	0 / 6	–	bar
Min./max. zul. Temperatur Min./max. allow. temperature	(TS)	0 / 109	–	°C
Prüfdruck Test pressure	(PT)	9	–	bar
Volumen Capacity	(V)	2000	–	L
Oberflächenbearbeitung Surface treatment		gebeizt und passiviert pickled and passivated		
Werkstoff material		1.4571/ 1.4404 316Ti/ 316L		
Gewicht Weight		315		kg
Artikel-Nr. Article number				
Kategorie/Modul DGRL 2014/68/EU Category/module PED 2014/68/EU		n. Art.4 Abs. (3)		

Für die Lage der Stutzen ist ausschließlich die Draufsicht verbindlich!

Nozzle direction only according to the top view!!

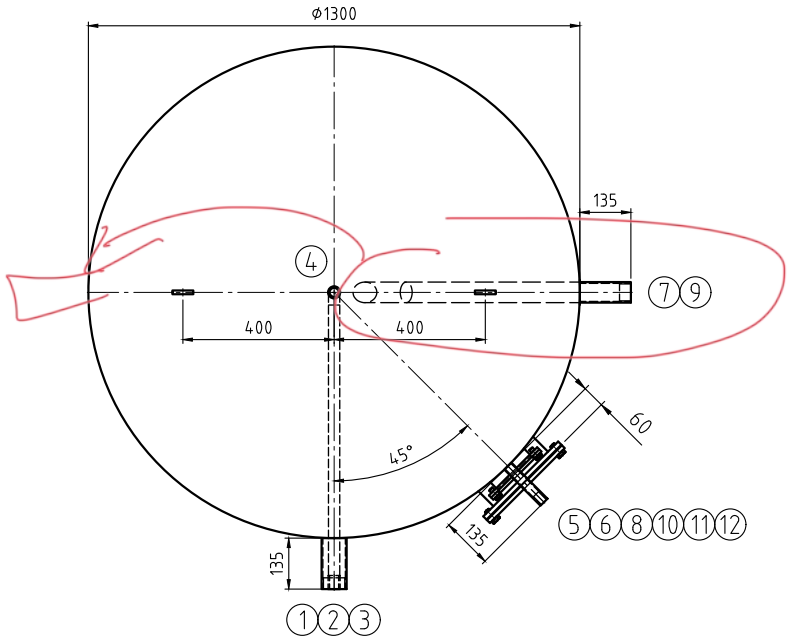

Kippmaß/ tilting tight: 2040 mm

Stutzen Nozzle	Benennung Denomination	DN	PN	Norm Standard	Dichtfläche Facing	Position Position	Rohrabmessung Dimension
12	Muffenanschluss /socket connection	Rp 1/2"		DIN 2986			
11	Muffenanschluss /socket connection	Rp 1/2"		DIN 2986			
10	Muffenanschluss /socket connection	Rp 1/2"		DIN 2986			
9	Warmwasser/ warm water	Rp 1 1/2"		DIN 2986			
8	Muffenanschluss /socket connection	Rp 1/2"		DIN 2986			
7	Kaltwasser / cold water	Rp 1 1/2"		DIN 2986			
6	Handloch / hand hole 120/180	120		RET	O-Ring		
5	Handloch / hand hole 200/280	200		RET	EPDM		
4	Entlüftung / air vent	Rp 3/4"		DIN 2986			
3	Muffenanschluss /socket connection	Rp 2"		DIN 2986			
2	Muffenanschluss /socket connection	Rp 2"		DIN 2986			
1	Entleerung/ drain	Rp 3/4"		DIN 2986			

Index	Datum/date	Gez./drawn	Gepr./appr.	Änderungen nach Kundenwunsch / changes acc. costumers request Art der Änderung / Modification
Rev1	06.05.2025	Benker	Wihan	

	Datum/date	Name/name
Gez. / drawn	28.03.2025	Riedel
Gepr. / appr.	28.03.2025	Wihan

Kennwort/Subject:

ISPAG

Benennung / Designation :

Warmwasserspeicher/ storage tank

RET 2000 Sonder 2 - als Bausatz

Zeichnung Nr. / Drawing No. :	Projekt Nr. / Project No. :	Bestell Nr. / Order No. :	Maßstab / Scale	Blatt / sheet
22974-0Rev1	P2500253	KST300/119000	1:10	1/1

Zeichnung ist geistiges Eigentum der RUDERT EDELSTAHL-TECHNIK GmbH.Rechte aus Schutzvermerk DIN34-1-D vorbehalten.
Copyright by Messrs. RUDERT EDELSTAHL-TECHNIK GmbH; All rights provided by "Schutzvermerk DIN34-1-D" reserved

Stand/as per: 06.05.2025