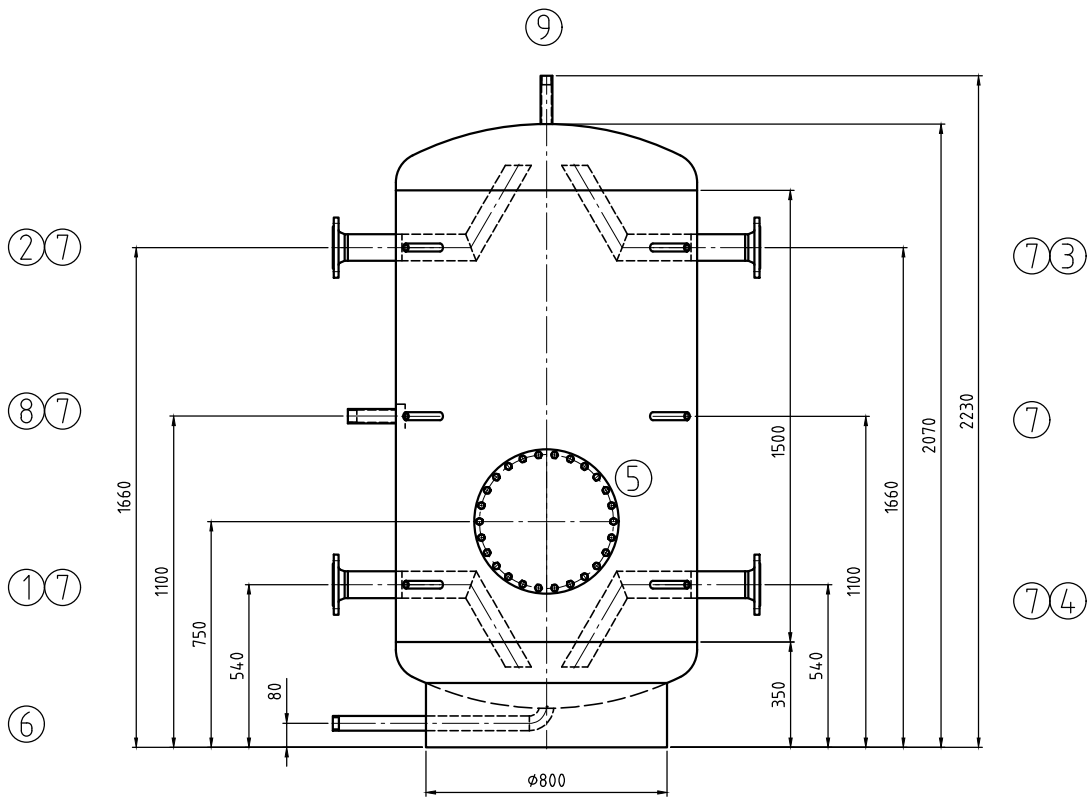


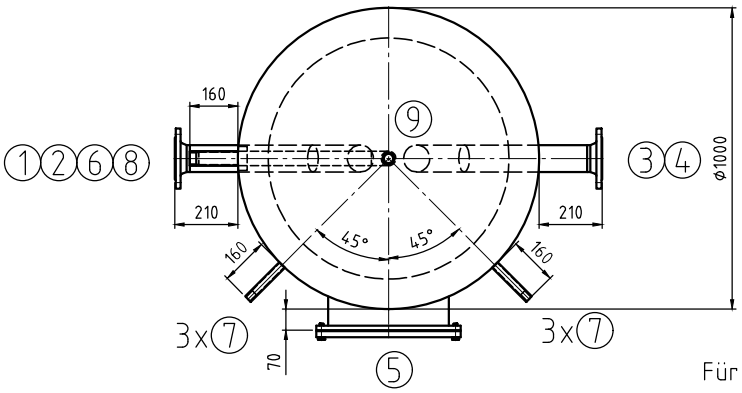


Kippmaß/ tilting tight: 2320 mm

Für die Lage der Stutzen ist ausschließlich die Draufsicht verbindlich!
Nozzle direction only according to the top view!!

4 Stück/pieces

| | | Mantelraum Inside of jacket | Rohrraum Inside of tubes | |
|---|---|---|---|---|
| Min./max. zul. Druck Min./max. allow. pressure | (PS) | 0 / 6 | – | bar |
| Min./max. zul. Temperatur Min./max. allow. temperature | (TS) | 0 / 109 | – | °C |
| Prüfdruck Test pressure | (PT) | 9 | – | bar |
| Volumen Capacity | (V) | 1500 | – | L |
| Oberflächenbearbeitung Surface treatment | | gebeizt und passiviert pickled and passivated | | |
| Werkstoff material | | 1.4571 / 1.4404 316Ti / 316L | | |
| Gewicht Weight | | 245 | | kg |
| Artikel-Nr. Article number | | | | |
| Kategorie/Modul DGRL 2014/68/EU Category/module PED 2014/68/EU | | Art.4 Abs. (3) / art. 4 (3) | | |

| Stutzen Nozzle | Benennung Denomination | DN | PN | Norm Standard | Dichtfläche Facing | Position Position | Rohrabmessung Dimension |
|---|---|---|---|---|---|---|---|
| 9 | Entlüftung/ air vent | Rp 1" | | DIN 2986 | | | |
| 8 | Zirkulation / circulation | Rp 1 1/4" | | DIN 2986 | | | |
| 7 (6x) | Thermometer/ thermometer/sensors | Rp 1/2" | | DIN 2986 | | | |
| 6 | Entleerung/ drain | Rp 1 1/4" | | DIN 2986 | | | |
| 5 | Revisionsöffnung/ manhole 400/480 | 400 | | RET | EPDM | | |
| 4 | Heizungsrücklauf / heating return | 80 | 16 | DIN EN 1092-1 | | | |
| 3 | Heizungsvorlauf / heating flow | 80 | 16 | DIN EN 1092-1 | | | |
| 2 | Warmwasser / warm water | 80 | 16 | DIN EN 1092-1 | | | |
| 1 | Kaltwasser / cold water | 80 | 16 | DIN EN 1092-1 | | | |

| Index | Datum/date | Gez./drawn | Gepr./appr. | Art der Änderung / Modification |
|---|---|---|---|---|
| | | | | |

| | Datum/date | Name/name |
|---|---|---|
| Gez. / drawn | 23.05.2025 | Benker |
| Gepr. / appr. | 23.05.2025 | Wihan |

Kennwort/Subject:

RISPAG

Benennung / Designation :
Warmwasserspeicher/ storage tank
Typ RET 1500 Sonder

| Zeichnung Nr. / Drawing No. : | Projekt Nr. / Project No. : | Bestell Nr. / Order No. : | Maßstab / Scale | Blatt / sheet |
|---|---|---|---|---|
| 23098-0 | P2500398 | P01241 | 1:12.5 | 1/1 |

Zeichnung ist geistiges Eigentum der RUDERT EDELSTAHL-TECHNIK GmbH. Rechte aus Schutzvermerk DIN34-1-D vorbehalten.
Copyright by Messrs. RUDERT EDELSTAHL-TECHNIK GmbH; All rights provided by "Schutzvermerk DIN34-1-D" reserved

Stand/as per: 23.05.2025