Genève 125 - Accu ECS
Bon pour fabrication
le 29.04.2025

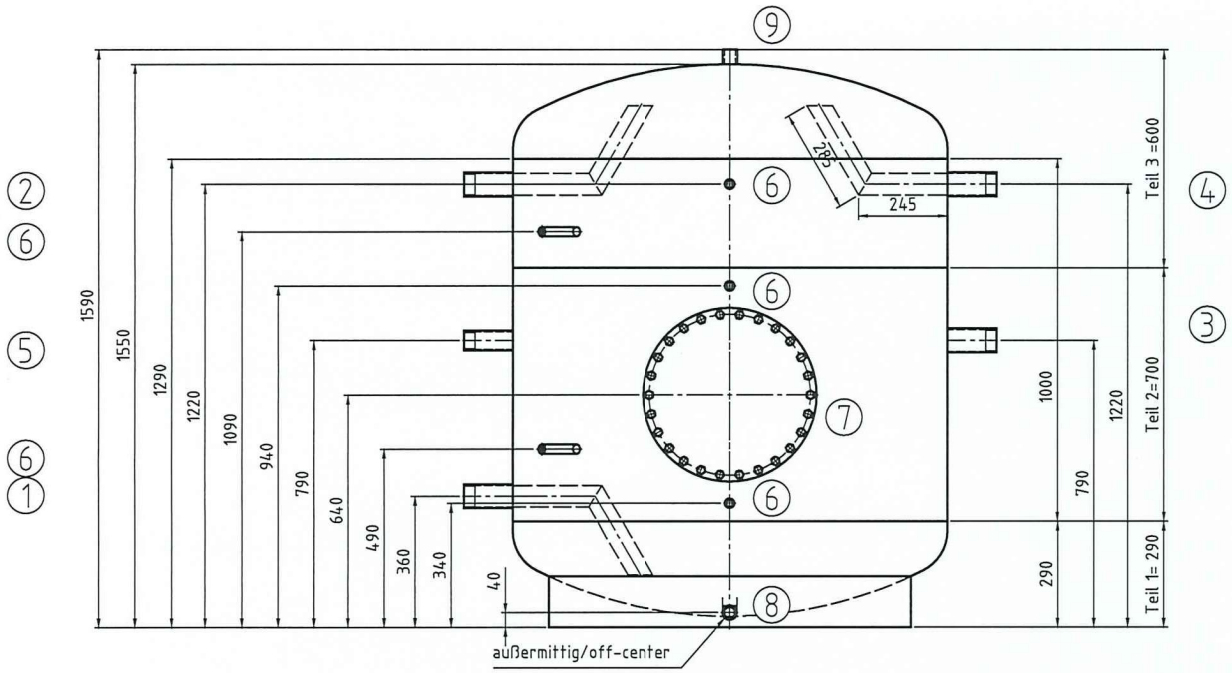

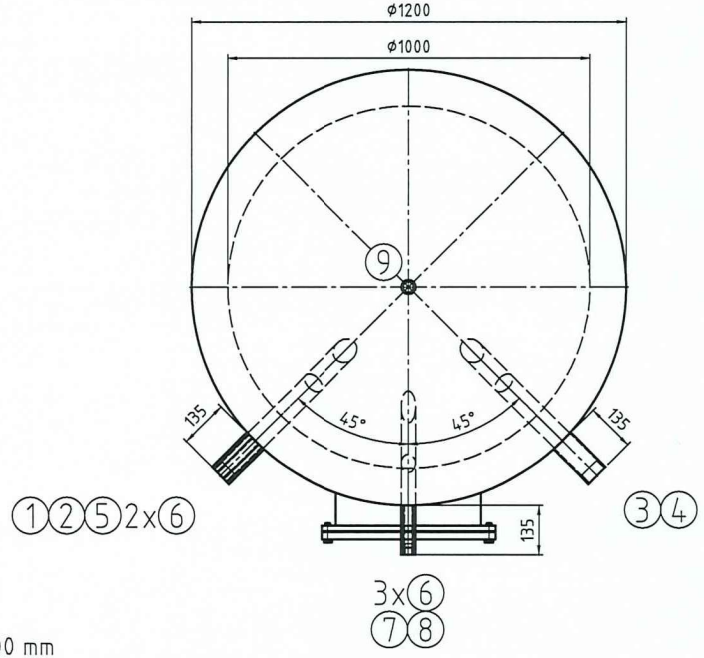

Kippmaß/ tilting tight: 1700 mm

Für die Lage der Stutzen ist ausschließlich die Draufsicht verbindlich!
Nozzle direction only according to the top view!!

		Mantelraum Inside of jacket	Rohrraum Inside of tubes	
Min./max. zul. Druck Min./max. allow. pressure	(PS)	0 / 6	–	bar
Min./max. zul. Temperatur Min./max. allow. temperature	(TS)	0 / 109	–	°C
Prüfdruck Test pressure	(PT)	9	–	bar
Volumen Capacity	(V)	1515	–	L
Oberflächenbearbeitung Surface treatment		gebeizt und passiviert pickled and passivated		
Werkstoff material		1.4571 / 1.4404 316Ti / 316L		
Gewicht Weight		280		kg
Artikel-Nr. Article number				
Kategorie/Modul DGRL 2014/68/EU Category/module PED 2014/68/EU		Art.4 Abs. (3) / art. 4 (3)		

Stutzen Nozzle	Benennung Denomination	DN	PN	Norm Standard	Dichtfläche Facing	Position Position	Rohrabmessung Dimension
9	Entlüftung/ air vent	Rp 1"		DIN 2986			
8	Entleerung/ drain	Rp 1"		DIN 2986			
7	Mannloch/ manhole 400/480	400		RET	EPDM		
(5x) 6	Temperatursensoren/ temperature gauge	Rp 1/2"		DIN 2986			
5	Muffenanschluss/ socket connection	Rp 1 1/2"		DIN 2986			
4	Muffenanschluss/ socket connection	Rp 2"		DIN 2986			
3	Muffenanschluss/ socket connection	Rp 2"		DIN 2986			
2	Muffenanschluss/ socket connection	Rp 2"		DIN 2986			
1	Muffenanschluss/ socket connection	Rp 2"		DIN 2986			

Index	Datum/date	Gez./drawn	Gepr./appr.	Änderungen nach Kundenwunsch/ changes acc. costumers request — Art der Änderung / Modification
Rev1	14.04.2025	Benker	Wihan	

	Datum/date	Name/name
Gez. / drawn	07.04.2025	Benker
Gepr. / appr.	07.04.2025	Wihan

Kennwort/Subject:

Benennung / Designation :
Brauchwasserspeicher/storage tank
Typ RET 1500 Sonder 1

RUDERT
RUDERT EDELSTAHL-TECHNIK GmbH
Sachsenweg 3 08451 Crimmitschau
Tel.:03762/9561-0 Fax:03762/9561-150
E-Mail: info@rudert-edelstahl.de
Web: www.rudert-edelstahl.de

Zeichnung Nr. / Drawing No. :	Projekt Nr. / Project No. :	Bestell Nr. / Order No. :	Maßstab / Scale	Blatt / sheet
22985-0Rev1	P2500273		1:10	1/1

Zeichnung ist geistiges Eigentum der RUDERT EDELSTAHL-TECHNIK GmbH. Rechte aus Schutzvermerk DIN34-1-D vorbehalten.
Copyright by Messrs. RUDERT EDELSTAHL-TECHNIK GmbH; All rights provided by "Schutzvermerk DIN34-1-D" reserved

Stand/as per: 14.04.2025