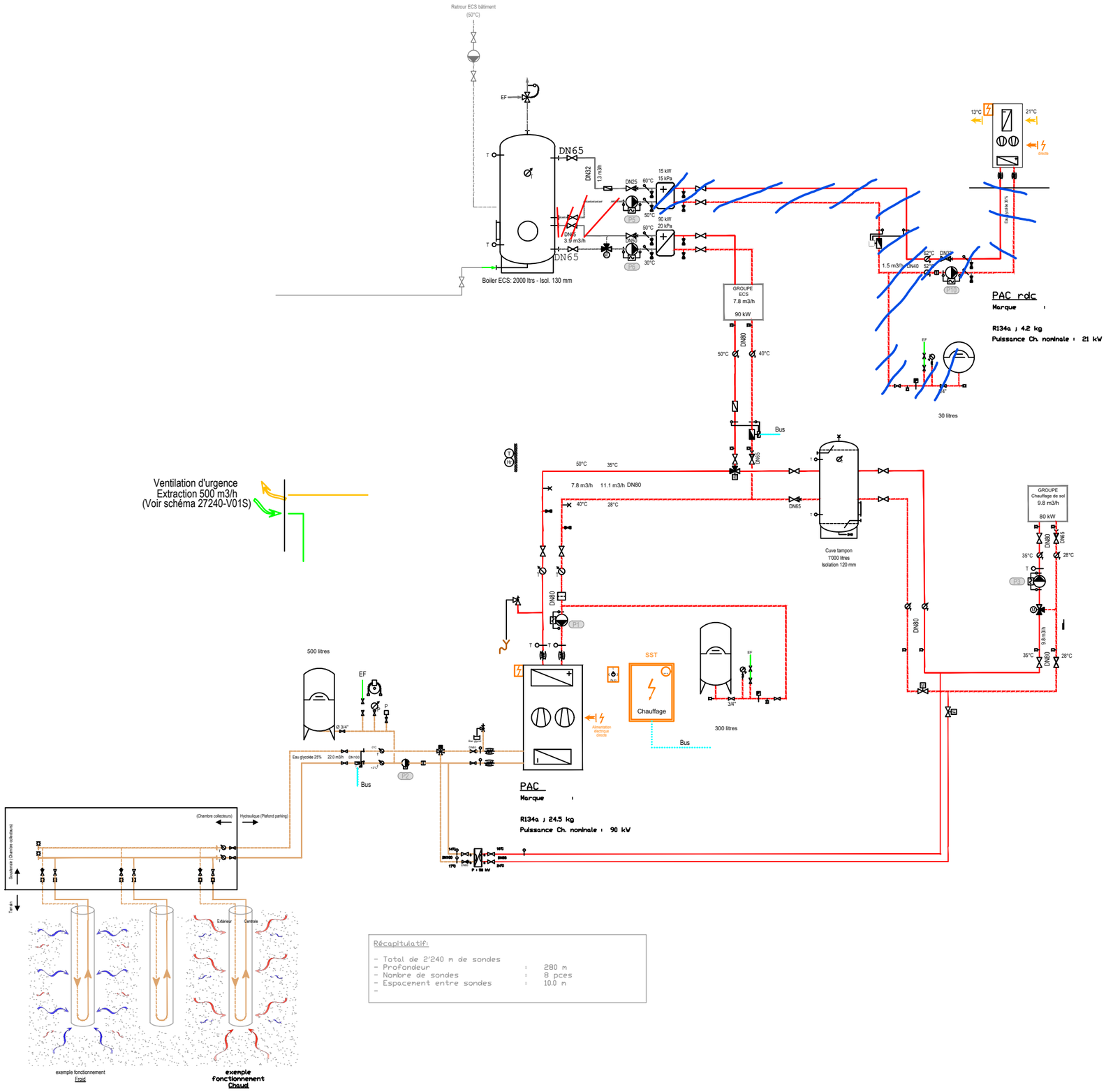

Récapitulatif:

- Total de 2'240 m de sondes
- Profondeur : 280 m
- Nombre de sondes : 8 pces
- Espacement entre sondes : 10.0 m
-

INDICE	AUTEUR	CHECK	DATE MODIFICATION	DATE CREATION
D	DVe	PCI	24.07.24	24.01.20
ECHELLE	FORMAT	NR MANDAT		NR PLAN
.	A3 - 420x297	27240		27240-H01S

M:\Data_logement_Sauges_Lsne_27240\Dessin\Execution\Feuilles\Hydraulique\Schema\27240-H01S

Projet

Lausanne | **Production de chaleur**

Chauffage | **Schéma**

Habitation Sauges

Projet

WEINMANN ENERGIES
weinmann-energies.ch
Tél. +41 21 886 20 20
Echallens I Genève I Neuchâtel

© WEINMANN-ENERGIES SA