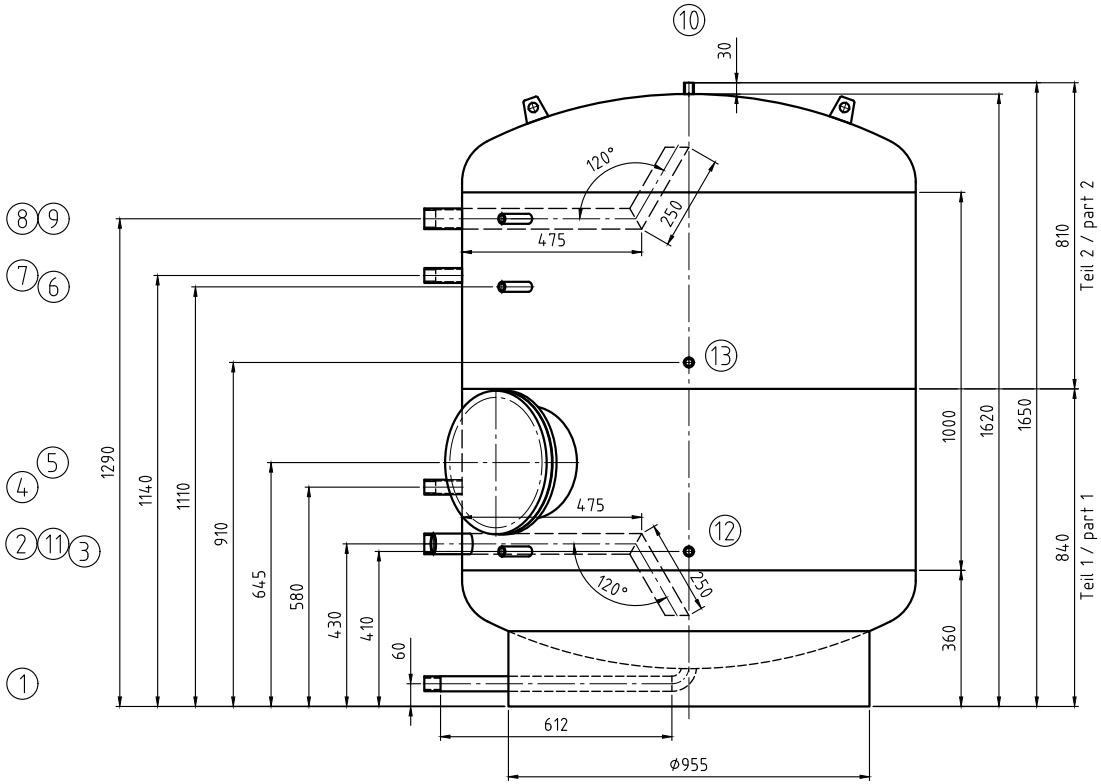

Für die Lage der Stutzen ist ausschließlich die Draufsicht verbindlich!

Nozzle direction only according to the top view!!

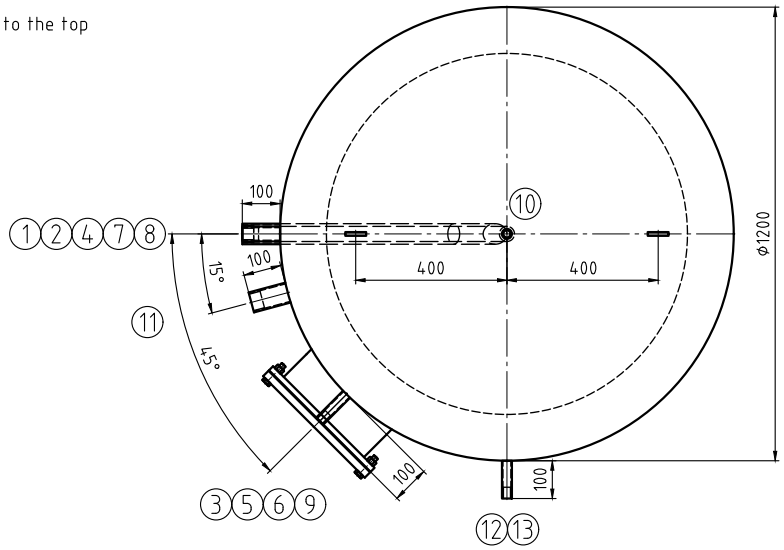

Kippmaß/ tilting tight: 1820 mm

		Mantelraum Inside of jacket	Rohrraum Inside of tubes	
Min./max. zul. Druck Min./max. allow. pressure	(PS)	0 / 6	–	bar
Min./max. zul. Temperatur Min./max. allow. temperature	(TS)	0 / 109	–	°C
Prüfdruck Test pressure	(PT)	9	–	bar
Volumen Capacity	(V)	1500	–	L
Oberflächenbearbeitung Surface treatment		gebeizt und passiviert pickled and passivated		
Werkstoff material		1.4571/ 1.4404 316Ti/ 316L		
Gewicht Weight		250		kg
Artikel-Nr. Article number				
Kategorie/Modul DGRL 2014/68/EU Category/module PED 2014/68/EU		n. Art.4 Abs. (3)		

Stutzen Nozzle	Benennung Denomination	DN	PN	Norm Standard	Dichtfläche Facing	Position Position	Rohrabmessung Dimension
13	Thermometer/ thermometer	Rp 1/2"		DIN 2986			
12	Thermometer/ thermometer	Rp 1/2"		DIN 2986			
11	Kaltwasser / cold water	Rp 1 1/2"		DIN 2986			
10	Entlüftung/ air vent	Rp 1/2"		DIN 2986			
9	Thermometer/ thermometer	Rp 1/2"		DIN 2986			
8	Warmwasser/ warm water	Rp 1 1/2"		DIN 2986			
7	Muffenanschluss /socket connection	Rp 1"		DIN 2986			
6	Temperaturregelung/ temperature gauge	Rp 1/2"		DIN 2986			
5	Revisionsöffnung/ handhole 300/380	300		RET	EPDM		
4	Muffenanschluss /socket connection	Rp 1"		DIN 2986			
3	Thermometer/ thermometer	Rp 1/2"		DIN 2986			
2	Kaltwasser / cold water	Rp 1 1/2"		DIN 2986			
1	Entleerung/ drain	Rp 1"		DIN 2986			

Index	Datum/date	Gez./drawn	Gepr./appr.	Art der Änderung / Modification
Rev4	28.04.2025	Benker	Wihan	Änderungen nach Kundenwunsch/ changes acc. costumers request
Rev3	28.04.2025	Benker	Wihan	Änderungen nach Kundenwunsch/ changes acc. costumers request
Rev2	31.03.2025	Riedel	Wihan	Änderungen nach Kundenwunsch/ changes acc. costumers request
Rev1	27.03.2025	Riedel	Wihan	Änderungen nach Kundenwunsch/ changes acc. costumers request

	Datum/date	Name/name
Gez. / drawn	11.07.2024	Bartsch
Gepr. / appr.	11.07.2024	Rudert

Kennwort/Subject:

ISPAG

Benennung / Designation :

Warmwasserspeicher/ storage tank

Typ RET 1500 special

Zeichnung Nr. / Drawing No. :	Projekt Nr. / Project No. :	Bestell Nr. / Order No. :	Maßstab / Scale	Blatt / sheet
22516-0 Rev4	P57472	KST300/114102	1:10	1/1

Zeichnung ist geistiges Eigentum der RUDERT EDELSTAHL-TECHNIK GmbH. Rechte aus Schutzvermerk DIN34-1-D vorbehalten.
Copyright by Messrs. RUDERT EDELSTAHL-TECHNIK GmbH; All rights provided by "Schutzvermerk DIN34-1-D" reserved

Stand/as per: 28.04.2025