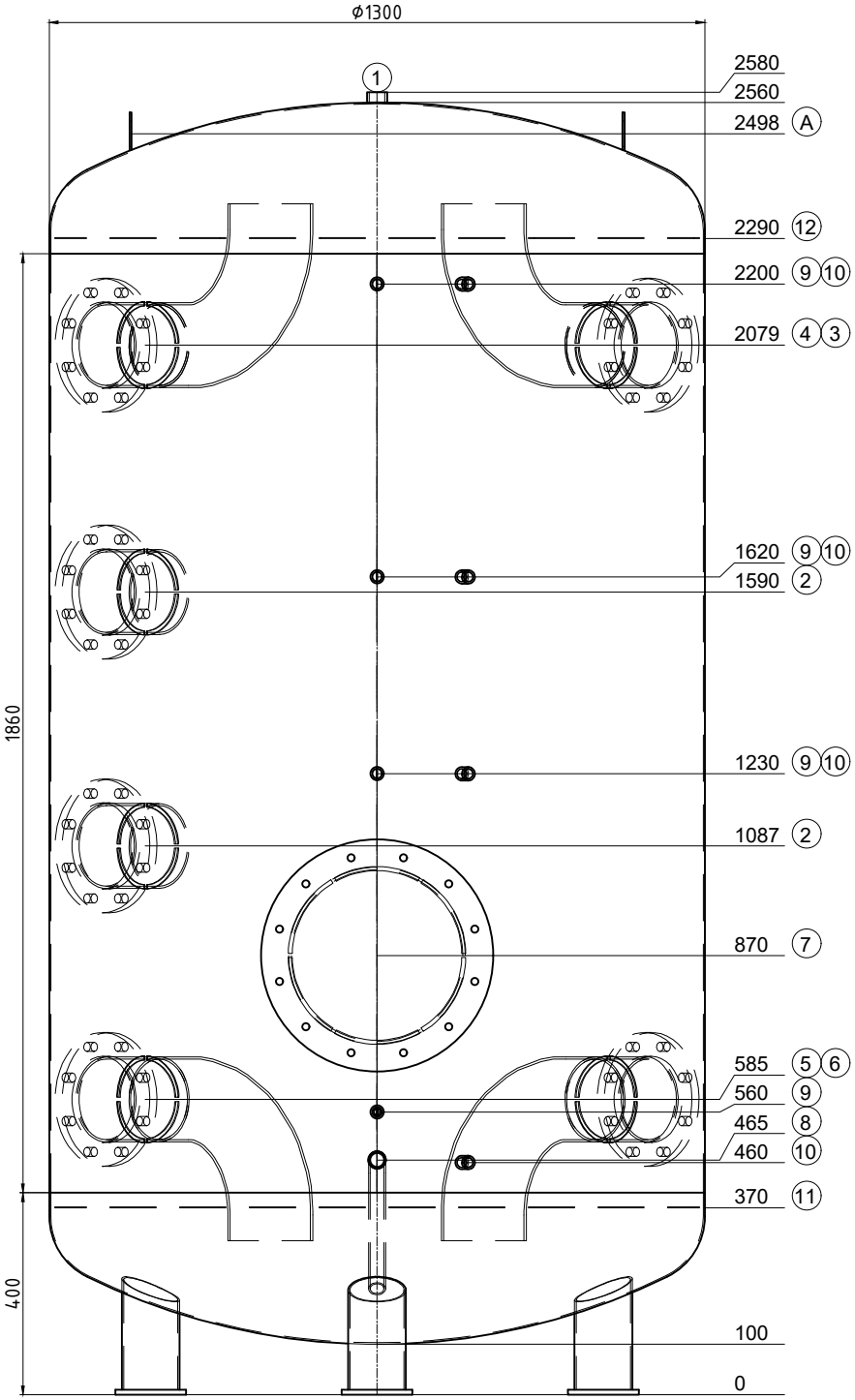

Transport couché

Pos.	Pcs	L	w°	Description
1	1	20	0	raccord 1" Entlüftung
2	2	100	225	Flasque Typ01 DN150 PN6
3	1	100	135	Flasque Typ01 DN150 PN6 avec tube coudé
4	1	100	225	Flasque Typ01 DN150 PN6 avec tube coudé
5	1	100	225	Flasque Typ01 DN150 PN6 avec tube coudé
6	1	100	135	Flasque Typ01 DN150 PN6 avec tube coudé
7	1	170	0	ouverte de révision NW350 PN6
8	1	70	0	mamelon 1" avec tube coudé 135° Entleerung
9	4	50	0	raccord 1/2" Thermometer
10	4	50	15	raccord 1/2" Fühler
11	1	0	-	tôle perforée
12	1	0	-	tôle perforée
A	2	--	270	(EN) Lifting lug en haut

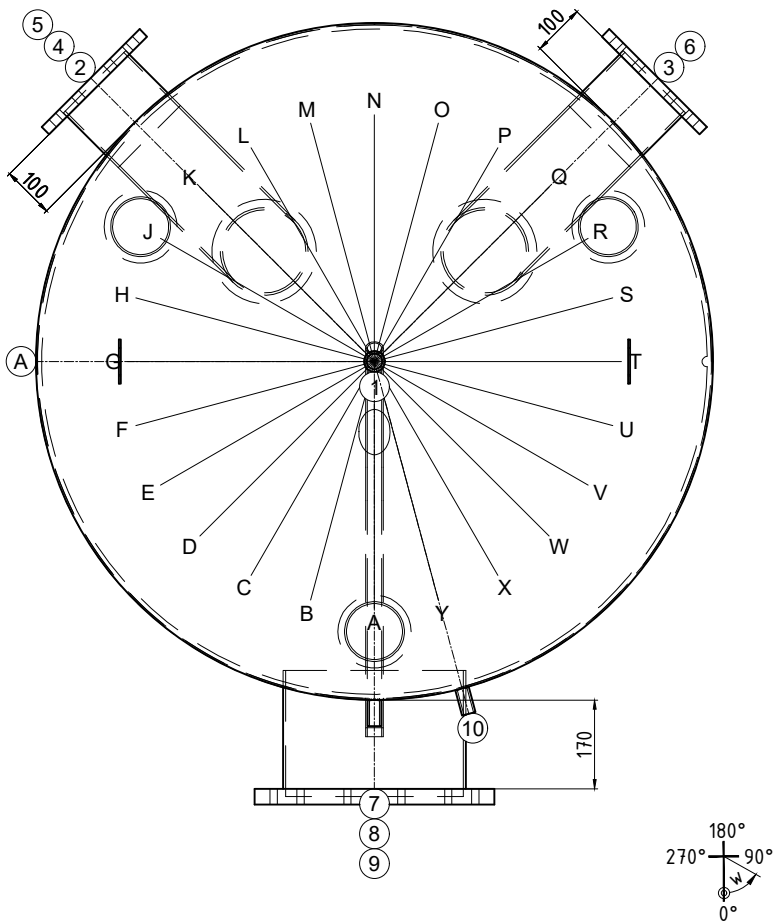

ok for production

Date ..... Signature .....

ISPAG

N° dessin:	50367/3
Com.: KST300 118975 23012 Rolex	
N° d'ordre:	50367
Qtté:	1
Description:	Accumulateur de froid
Précise:	--

Contenu: 2993 Liter
Matériel: S235JR
Poids: 429 kg
Température de service: -10°C bis 50°C
Pression de service/d'essai: 0.3 / 0.45 MPa
Surface extérieur: 1K poussière de zinc
Surface intérieur: brut
épaisseur du bas / de la gaine: 3/3
Hauteur de basculement: 2597 mm
En conformité avec DGRL 2014/68/EU Art. 4 paragraphe 3.

Isolation:
fait du client

créateur/date: egl / 28.03.2025