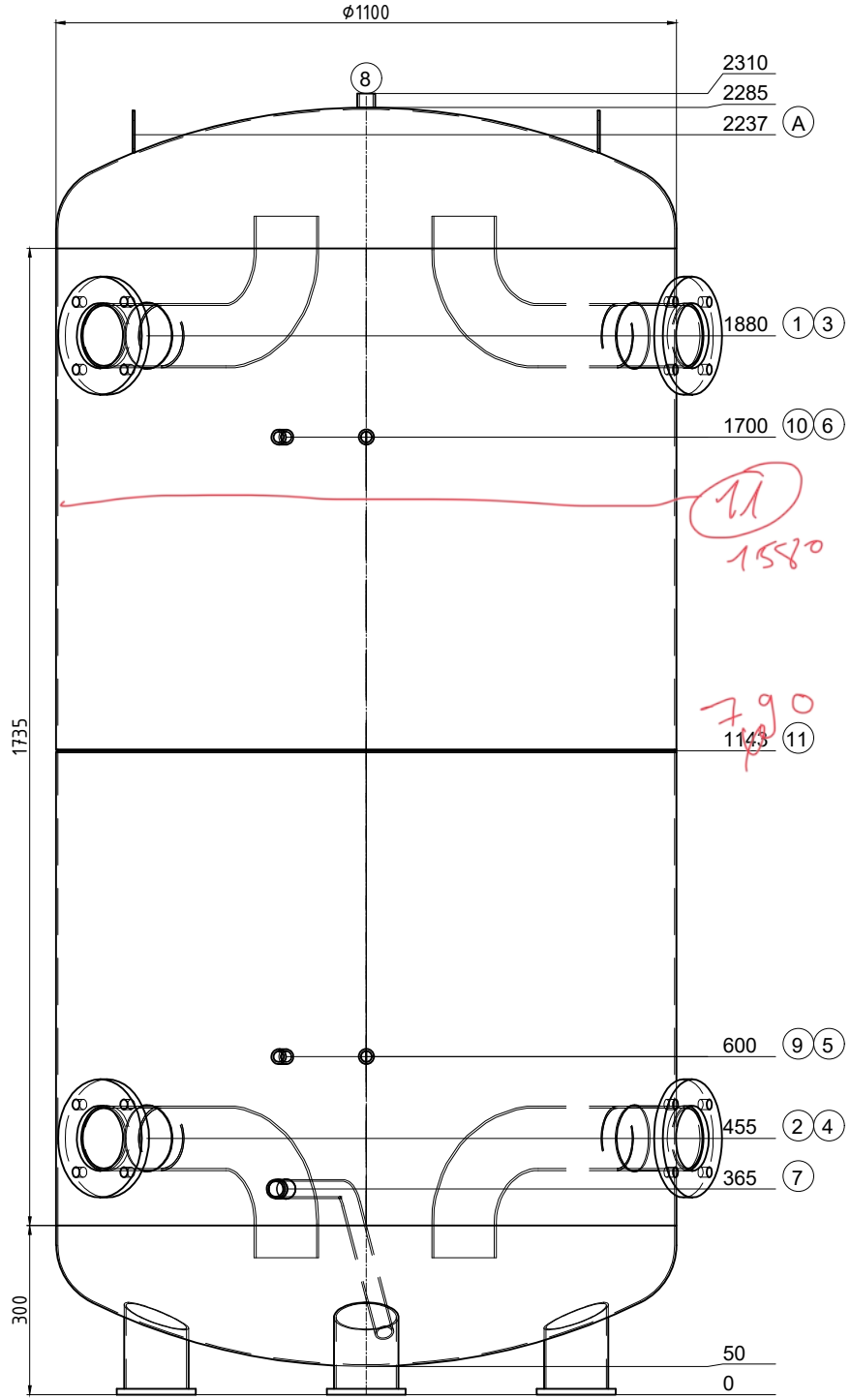


Tür 800 mm

Transport stehend

| Pos. | Stk. | L | w° | Bezeichnung |
|---|---|---|---|---|
| 1 | 1 | 100 | 315 | Flansch Typ01 DN100 PN6 mit Bogenrohr |
| 2 | 1 | 100 | 315 | Flansch Typ01 DN100 PN6 mit Bogenrohr |
| 3 | 1 | 100 | 60 | Flansch Typ01 DN100 PN6 mit Bogenrohr |
| 4 | 1 | 100 | 60 | Flansch Typ01 DN100 PN6 mit Bogenrohr |
| 5 | 1 | 50 | 0 | Muffe 1/2" Thermometer |
| 6 | 1 | 50 | 0 | Muffe 1/2" Thermometer |
| 7 | 1 | 70 | 345 | Nippel 1" mit Bogenrohr 135° Entleerung |
| 8 | 1 | 25 | 0 | Muffe 3/4" Entlüftung |
| 9 | 1 | 50 | 345 | Muffe 1/2" Fühler |
| 10 | 1 | 50 | 345 | Muffe 1/2" Fühler |
| 11 | 1 | 0 | - | Montagenaht |
| A | 2 | -- | 270 | Hebeöse oben |

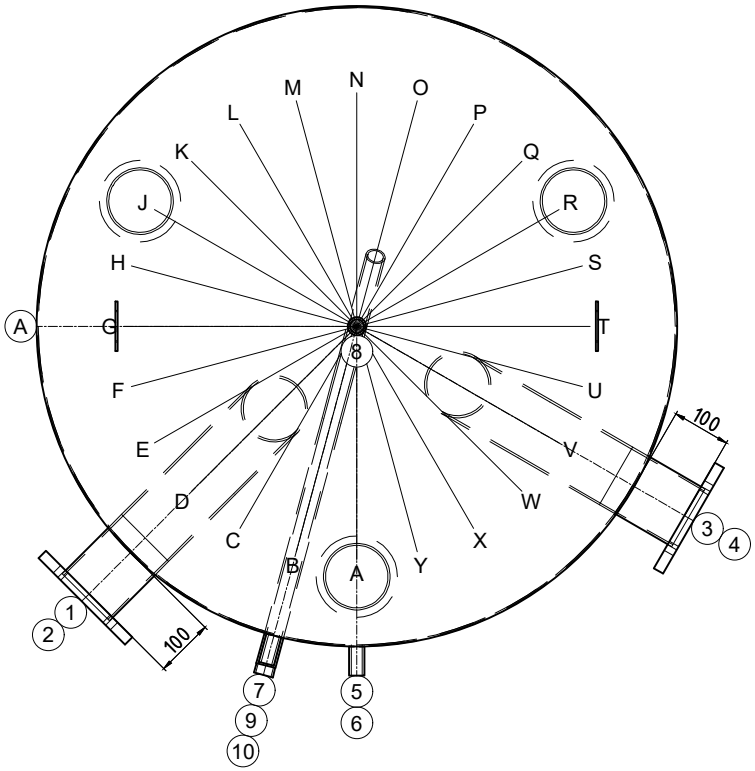


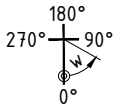


# Gut zur Fertigung

Datum ..... Unterschrift .....

ISPAG

| | |
|---|---|
| Z.-Nr.: | 50325/1 |
| Kom.: KST300 118828 Genève | |
| Auftragsnr.: | 50325 |
| Stückzahl: | 1 |
| Bezeichn: | Kältespeicher |
| Genauer: | -- |

Inhalt: 1963 Liter
Material: S235JR
Gewicht: 245 kg
Betriebstemperatur: -10°C bis 50°C
Betriebs/Prüfüberdruck: 0.3 / 0.45 MPa
Oberfläche außen: 1K Zinkstaub
Oberfläche innen: roh
Boden/Mantelstärke: 3/3
Kippmaß: 2324 mm
In Konformität mit DGRL 2014/68/EU Art. 4 Abs. 3.

Isolierung:
bauseits ✓

PLATZSCHWEISSUNG; .

Ersteller/Datum: egl / 18.03.2025