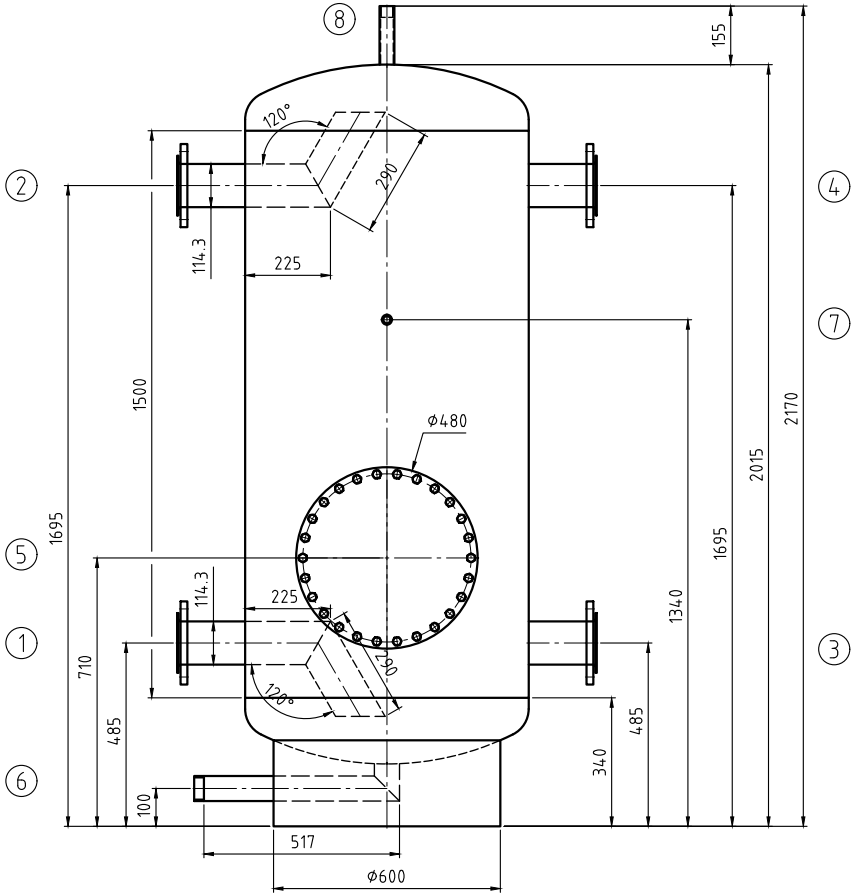

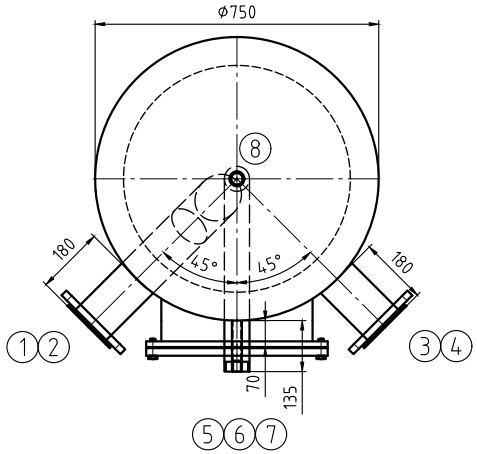

Kippmaß/ tilting tight: 2240 mm

Für die Lage der Stutzen ist ausschließlich die Draufsicht verbindlich!
Nozzle direction only according to the top view!!

		Mantelraum Inside of jacket	Rohrraum Inside of tubes	
Min./max. zul. Druck Min./max. allow. pressure	(PS)	0 / 6	–	bar
Min./max. zul. Temperatur Min./max. allow. temperature	(TS)	0 / 109	–	°C
Prüfdruck Test pressure	(PT)	12	–	bar
Volumen Capacity	(V)	756	–	L
Oberflächenbearbeitung Surface treatment		gebeizt und passiviert pickled and passivated		
Werkstoff material		1.4571 / 1.4404 316Ti / 316L		
Gewicht Weight		140		kg
Artikel-Nr. Article number				
Kategorie/Modul DGRL 2014/68/EU Category/module PED 2014/68/EU		Art.4 Abs. (3) / art. 4 (3)		

Stutzen Nozzle	Benennung Denomination	DN	PN	Norm Standard	Dichtfläche Facing	Position Position	Rohrabmessung Dimension
8	Entlüftung/ air vent	Rp 1"		DIN 2986			
7	Temperaturfühler / threaded fitting	Rp 1/2"		DIN 2986			
6	Entleerung/ drain	Rp 2"		DIN 2986			
5	Revisionsöffnung/ manhole 400/480	400		RET	EPDM		
4	Aluminium Losflansch / aluminium loose flange	100	10	DIN 2642			
3	Aluminium Losflansch / aluminium loose flange	100	10	DIN 2642			
2	Aluminium Losflansch / aluminium loose flange	100	10	DIN 2642			
1	Aluminium Losflansch / aluminium loose flange	100	10	DIN 2642			

Index	Datum/date	Gez./drawn	Gepr./appr.	Art der Änderung / Modification
Rev4	20.02.2025	Benker	Wihan	Änderungen nach Kundenwunsch / changes according to customer requirements
Rev3	10.02.2025	Benker	Wihan	Änderungen nach Kundenwunsch / changes according to customer requirements
Rev2	04.02.2025	Benker	Wihan	Änderungen nach Kundenwunsch / changes according to customer requirements
Rev1	03.02.2025	Benker	Wihan	Änderungen nach Kundenwunsch / changes according to customer requirements

	Datum/date	Name/name
Gez. / drawn	23.01.2025	Benker
Gepr. / appr.	23.01.2025	Wihan

Kennwort/Subject:

RUDERT
RUDERT EDELSTAHL-TECHNIK GmbH
Sachsenweg 3 08451 Crimmitschau
Tel.:03762/9561-0 Fax:03762/9561-150
E-Mail: info@rudert-edelstahl.de
Web: www.rudert-edelstahl.de

Benennung / Designation :
Warmwasserspeicher/ storage tank
Typ RET 760 Sonder

Zeichnung Nr. / Drawing No. :	Projekt Nr. / Project No. :	Bestell Nr. / Order No. :	Maßstab / Scale	Blatt / sheet
22844-0Rev4	P2500067	100-SST SIG	1:10	1/1

Zeichnung ist geistiges Eigentum der RUDERT EDELSTAHL-TECHNIK GmbH. Rechte aus Schutzvermerk DIN34-1-D vorbehalten.
Copyright by Messrs. RUDERT EDELSTAHL-TECHNIK GmbH; All rights provided by "Schutzvermerk DIN34-1-D" reserved

Stand/as per: 20.02.2025