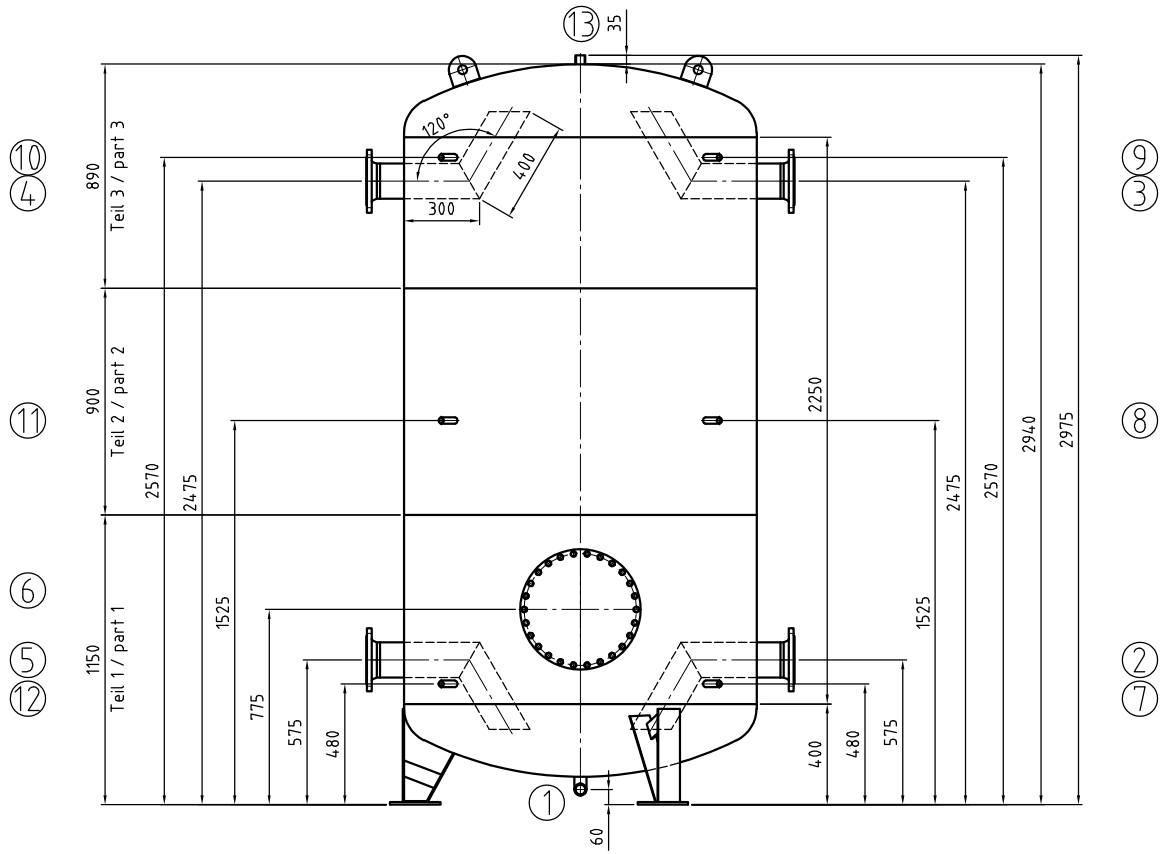

Für die Lage der Stutzen ist ausschließlich die Draufsicht verbindlich!

Nozzle direction only according to the top view!!

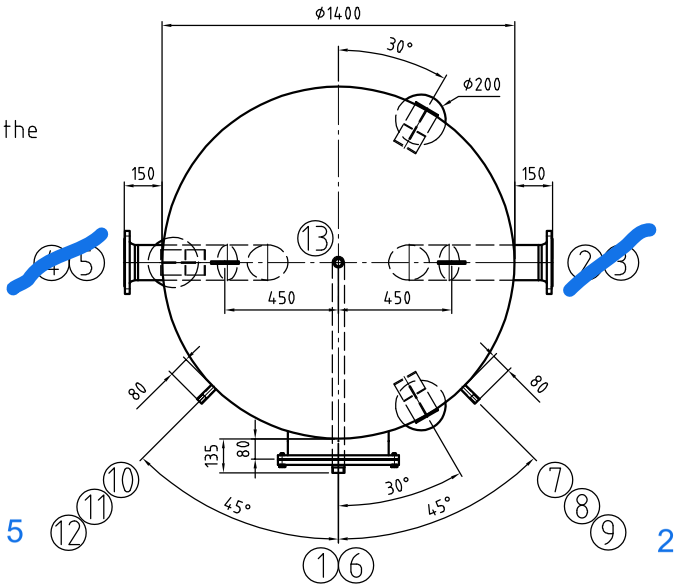

4 / 5

2 / 3

Kippmaß/ tilting tight: 3130 mm

		Mantelraum Inside of jacket	Rohrraum Inside of tubes	
Min./max. zul. Druck Min./max. allow. pressure	(PS)	0 / 6	–	bar
Min./max. zul. Temperatur Min./max. allow. temperature	(TS)	0 / 20	–	°C
Prüfdruck Test pressure	(PT)	9	–	bar
Volumen Capacity	(V)	4000	–	L
Oberflächenbearbeitung Surface treatment		gebeizt und passiviert pickled and passivated		
Werkstoff material		1.4301		
Gewicht Weight		510		kg
Artikel-Nr. Article number		–		
Kategorie/Modul DGRL 2014/68/EU Category/module PED 2014/68/EU		n. Art.4 Abs. (3)/ acc. Art. 4 (3)		

13	Entlüftung/ air vent	Rp 1"		DIN 2986			
12	Muffenanschluss / socket connection	Rp 1/2"		DIN 2986			
11	Muffenanschluss / socket connection	Rp 1/2"		DIN 2986			
10	Muffenanschluss / socket connection	Rp 1/2"		DIN 2986			
9	Muffenanschluss / socket connection	Rp 1/2"		DIN 2986			
8	Muffenanschluss / socket connection	Rp 1/2"		DIN 2986			
7	Muffenanschluss / socket connection	Rp 1/2"		DIN 2986			
6	Revisionsöffnung/ manhole 400/480	400		RET	EPDM		
5	Flanschanschluss / flange connection	125	16	EN1092-1			
4	Flanschanschluss / flange connection	125	16	EN1092-1			
3	Flanschanschluss / flange connection	125	16	EN1092-1			
2	Flanschanschluss / flange connection	125	16	EN1092-1			
1	Entleerung/ drain	Rp 1 1/4"		DIN 2986			

Index	Datum/date	Gez./drawn	Gepr./appr.	Art der Änderung / Modification
Rev1	03.02.2025	Wihan	Rudert	Anpassungen nach Kundenwunsch

	Datum/date	Name/name
Gez. / drawn	30.01.2025	Riedel
Gepr. / appr.	30.01.2025	Wihan

Kennwort/Subject:

Benennung / Designation :

Edelstahltank/ stainless steel tank

Typ RET 4000 special

Zeichnung Nr. / Drawing No. :	Projekt Nr. / Project No. :	Bestell Nr. / Order No. :	Maßstab / Scale	Blatt / sheet
22853-0Rev1	P2500095	KST300/117985	1:15	1/1

Zeichnung ist geistiges Eigentum der RUDERT EDELSTAHL-TECHNIK GmbH.Rechte aus Schutzvermerk DIN34-1-D vorbehalten.
Copyright by Messrs. RUDERT EDELSTAHL-TECHNIK GmbH; All rights provided by "Schutzvermerk DIN34-1-D" reserved

Stand/as per: 03.02.2025