Transport liegend

Pos.	Stk.	L	w°	Bezeichnung
1	1	20	0	Muffe 1" Entlüftung
2	1	200	0	Muffe 2" mit Bogenrohr Entleerung
3	1	180	0	Mannloch NW500 PN6
4	1	220	135	Flansch Typ01 DN100 PN16
5	1	220	225	Flansch Typ01 DN100 PN16
6	3	200	345	Muffe 1/2" Thermometer
7	3	200	315	Muffe 1/2" Fühler
8	3	200	210	Muffe 1/2" Thermometer
9	3	200	150	Muffe 1/2" Thermometer
10	1	220	225	Flansch Typ01 DN100 PN16
11	1	220	135	Flansch Typ01 DN100 PN16
12	1	0	-	Lochblech
13	1	0	-	Montagenaht
A	2	--	270	Hebeöse oben
B	1	--	0	Hebeöse oben
C	1	120	270	Hebeöse seitlich

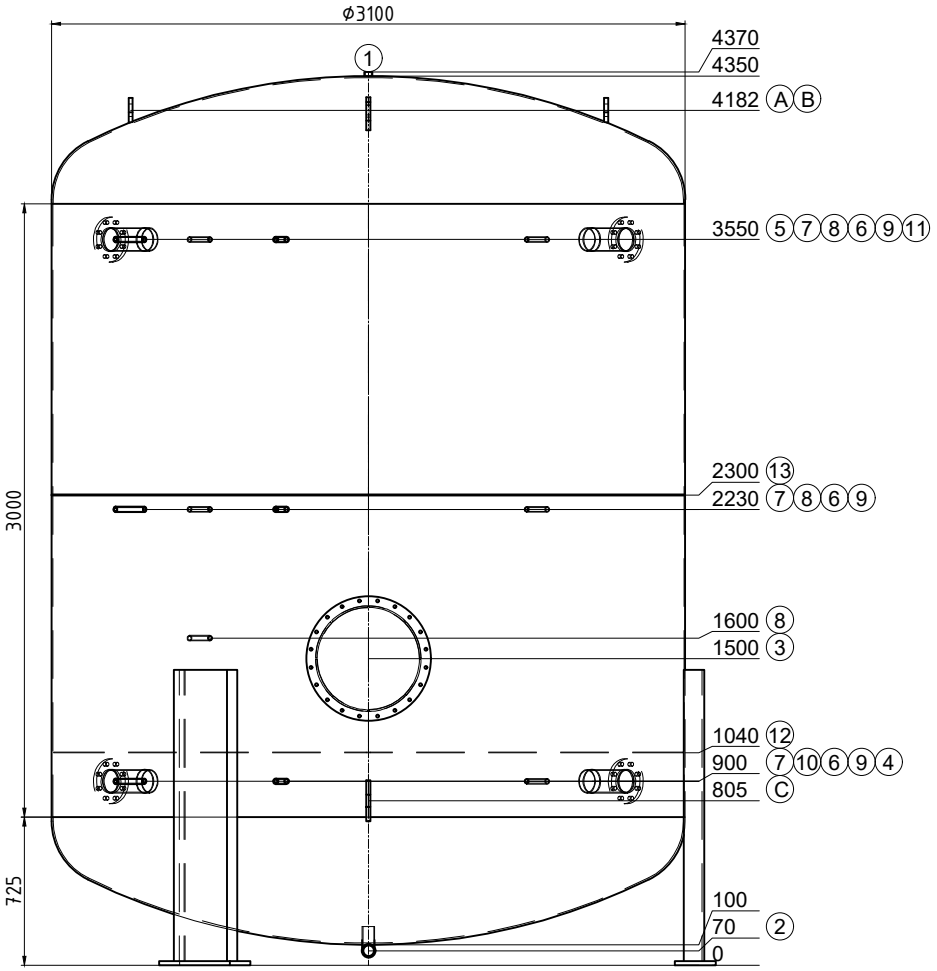

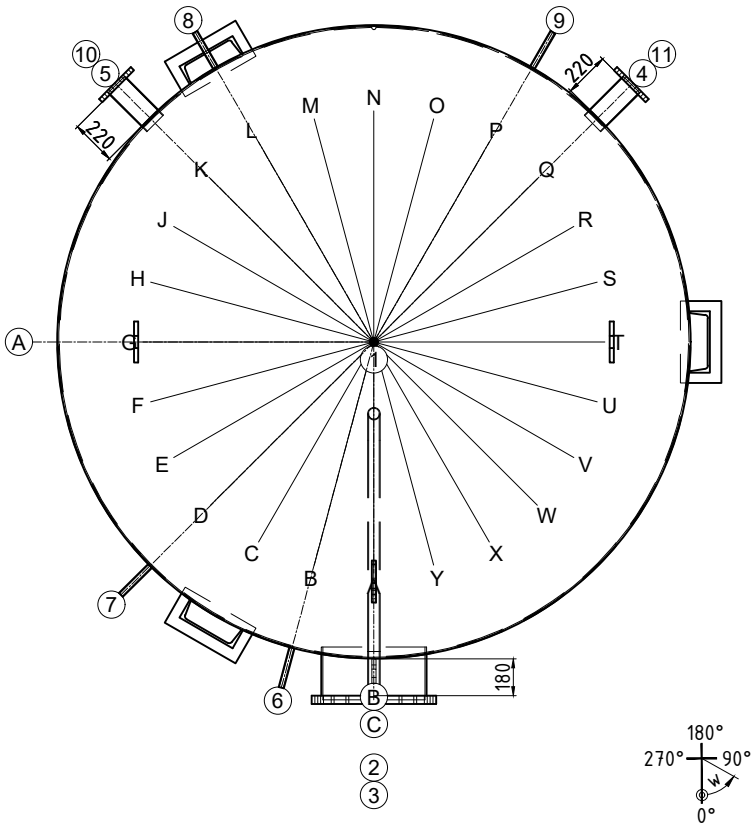

Gut zur Fertigung

Datum ..... Unterschrift .....

Z.-Nr.:	49845/4
Kom.: KST300 117442 Genève	
Auftragsnr.:	49845
Stückzahl:	3
Bezeichn:	Pufferspeicher
Genauer:	--

Inhalt: 28637 Liter
Material: S235JR
Gewicht:
Betriebstemperatur: -10° bis 109°C
Betriebs/Prüfüberdruck: 0.3 / 0.45 MPa
Oberfläche außen: grundiert
Oberfläche innen: roh
Boden/Mantelstärke:
Kippmaß: 4690 mm
In Konformität mit DGRL 2014/68/EU Art. 4 Abs. 3.

Isolierung:
bauseits

PLATZSCHWEISSUNG; .

Ersteller/Datum: egl / 04.02.2025