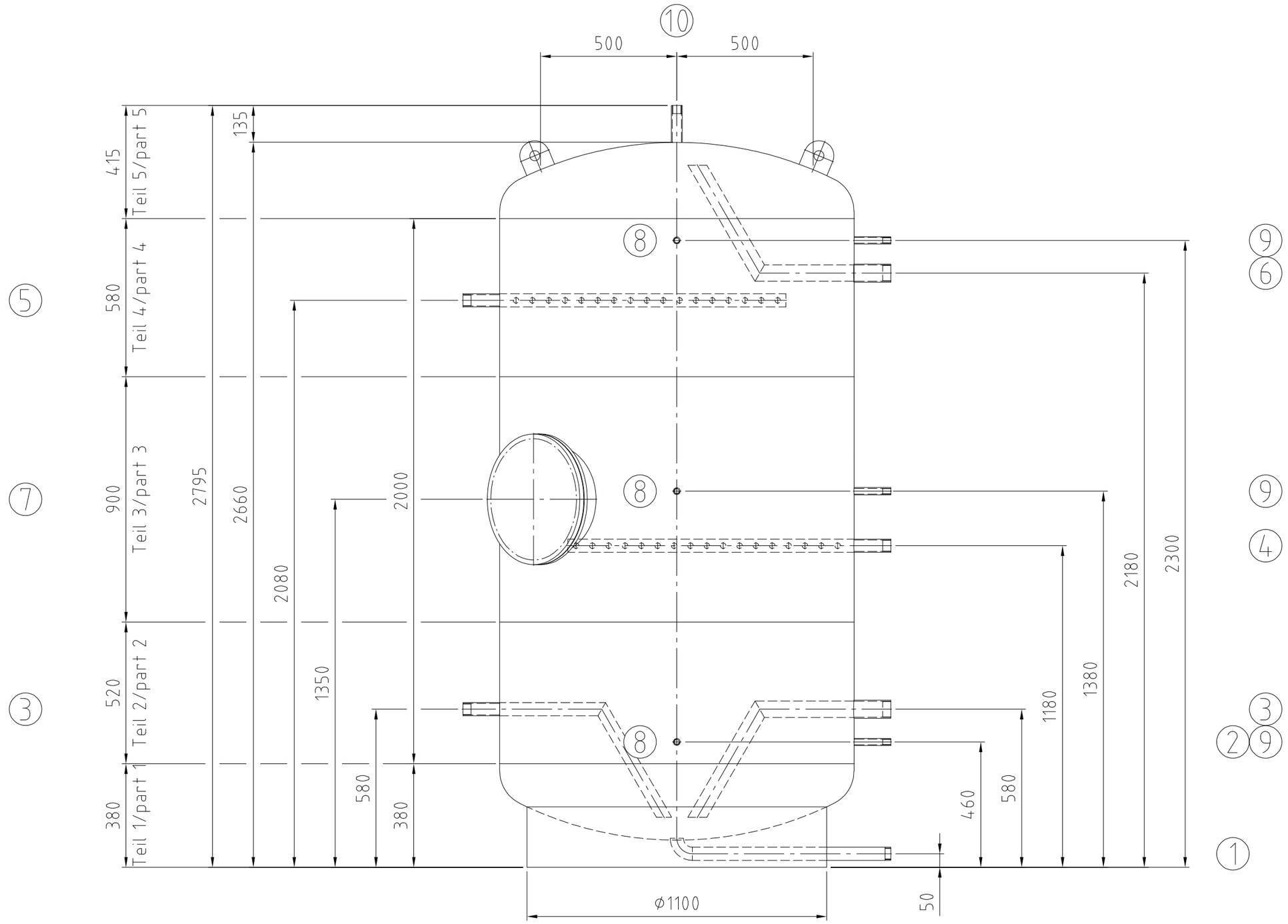

Detail Pos. 4, 5 / detail pos. 4, 5

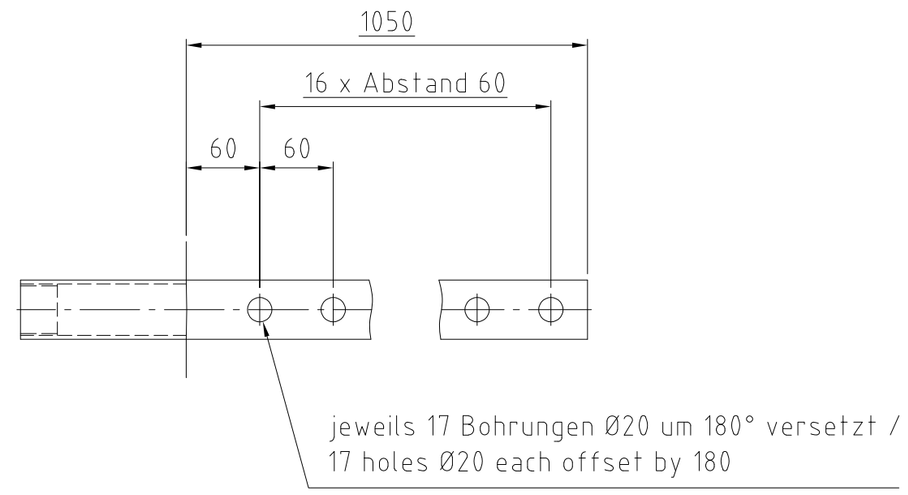

Für die Lage der Stutzen ist ausschließlich die Draufsicht verbindlich!

Nozzle direction only according to the top view!!

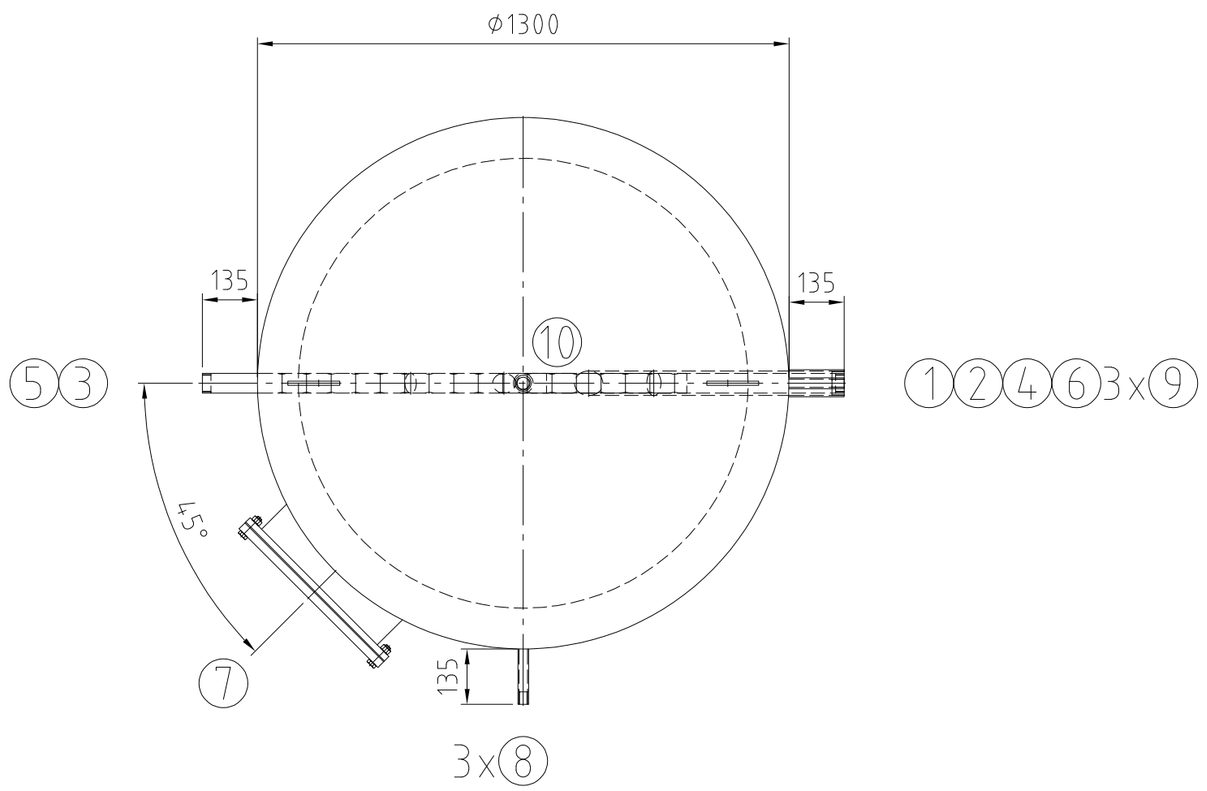

Detail Pos. 3 / detail pos. 3

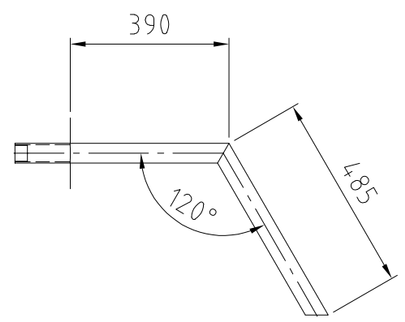

Detail Pos. 2 u. 6 / detail pos. 2 and 6

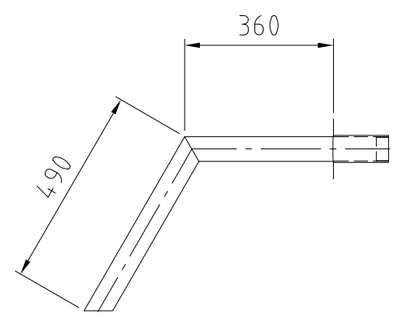

		Mantelraum Inside of jacket	Rohrraum Inside of tubes	
Min./max. zul. Druck Min./max. allow. pressure	(PS)	0 / 6	–	bar
Min./max. zul. Temperatur Min./max. allow. temperature	(TS)	0 / 109	–	°C
Prüfdruck Test pressure	(PT)	9	–	bar
Volumen Capacity	(V)	3140	–	L
Oberflächenbearbeitung Surface treatment		gebeizt und passiviert pickled and passivated		
Werkstoff material		1.4404 / 1.4571		
Gewicht Weight		520		kg
Artikel-Nr. Article number				
Kategorie/Modul DGRL 2014/68/EU Category/module PED 2014/68/EU		n. Art.4 Abs. (3)		

Stutzen Nozzle	Benennung Denomination	DN	PN	Norm Standard	Dichtfläche Facing	Position Position	Rohrabmessung Dimension
10	Entlüftung / air vent	Rp 1"		DIN 2986			
9 (3x)	Sonde / probe	Rp 1/2"		DIN 2986			
8 (3x)	Thermometer / thermometer	Rp 1/2"		DIN 2986			
7	Mannloch / man hole 400 / 480	400	10	RET	EPDM		
6	Warmwasser / hot water	Rp 2"		DIN 2986			
5	Ladevorlauf / heating flow	Rp 1 1/4"		DIN 2986			
4	Zirkulation / circulation	Rp 1 1/4"		DIN 2986			
3	Laderücklauf / heating return	Rp 1 1/4"		DIN 2986			
2	Kaltwasser / cold water	Rp 2"		DIN 2986			
1	Entleerung / drain	Rp 1 1/4"		DIN 2986			

Index	Datum/date	Gez./drawn	Gepr./appr.	Art der Änderung / Modification
Rev2	16.01.2025	Ehrentraut	Wihan	changes according customers request
Rev1	17.12.2024	Ehrentraut	Wihan	changes according customers request

	Datum/date	Name/name
Gez. / drawn	13.12.2024	Ehrentraut
Gepr. / appr.	13.12.2024	Wihan

Kennwort/Subject:

RISPAG

Benennung / Designation :

Warmwasserspeicher - Curve 2

3000L - Bausatz / Kit

Zeichnung Nr. / Drawing No. :	Projekt Nr. / Project No. :	Bestell Nr. / Order No. :	Maßstab / Scale	Blatt / sheet
22784-0 Rev2	P2400109	KST300	1:15	1/1

Zeichnung ist geistiges Eigentum der RUDERT EDELSTAHL-TECHNIK GmbH.Rechte aus Schutzvermerk DIN34-1-D vorbehalten.
Copyright by Messrs. RUDERT EDELSTAHL-TECHNIK GmbH; All rights provided by "Schutzvermerk DIN34-1-D" reserved

Stand/as per: 16.01.2025

Kippmaß/ tilting tight: 2900 mm