Gut zur Fertigung

Datum ..... Unterschrift .....

ISPAG

Z.-Nr.:	49820/2
Kom.: KST300 117333 Renens	
Auftragsnr.:	49820
Stückzahl:	1
Bezeichn:	Kältespeicher
Genauer:	--

Inhalt: 2836 Liter
Material: S235JR
Gewicht: 465 kg
Betriebstemperatur: -10°C bis 50°C
Betriebs/Prüfüberdruck: 0.6 / 0.9 MPa
Oberfläche außen: 1K Zinkstaub
Oberfläche innen: roh
Boden/Mantelstärke: 5/3
Kippmaß: 2650 mm
In Konformität mit DGRL 2014/68/EU Art. 4 Abs. 3.

Isolierung:
bauseits

Transport liegend

Pos.	Stk.	L	w°	Bezeichnung
1	1	181	0	Revisionsöffnung NW400 PN6
2	1	120	0	Flansch Typ01 DN80 PN6
3	1	120	90	Flansch Typ01 DN150 PN6 mit Sprührohr
4	1	120	270	Flansch Typ01 DN150 PN6 mit Bogenrohr
5	1	120	90	Flansch Typ01 DN150 PN6 mit Bogenrohr
6	1	120	90	Flansch Typ01 DN150 PN6 mit Bogenrohr
7	1	120	270	Flansch Typ01 DN150 PN6 mit Bogenrohr
8	1	25	0	Muffe 3/4" Entlüftung
9	3	100	330	Muffe 1/2" Thermometer
10	1	120	330	Nippel 1" mit Bogenrohr 135°
11	3	100	30	Muffe 1/2" Fühler
A	2	–	270	Hebeöse oben

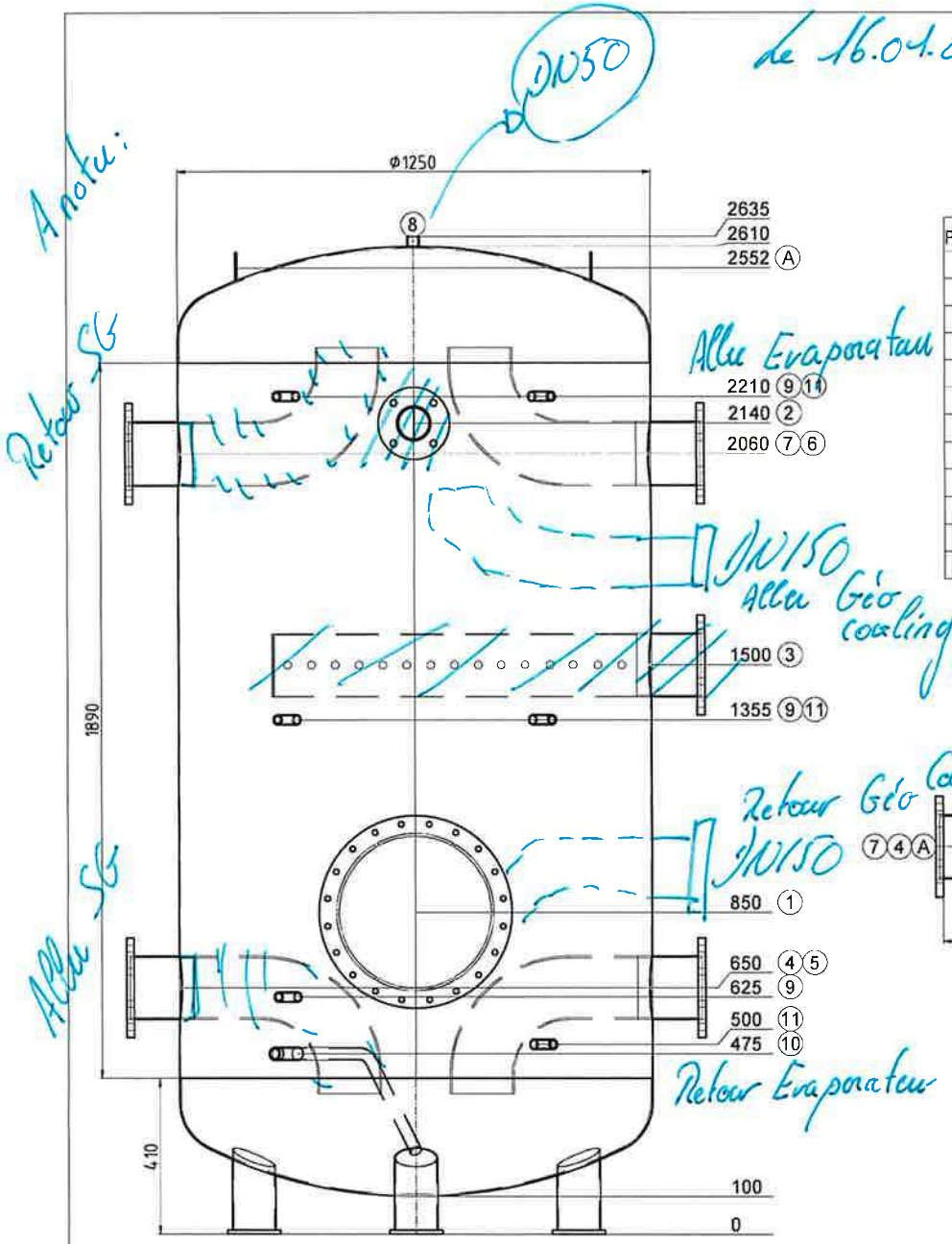

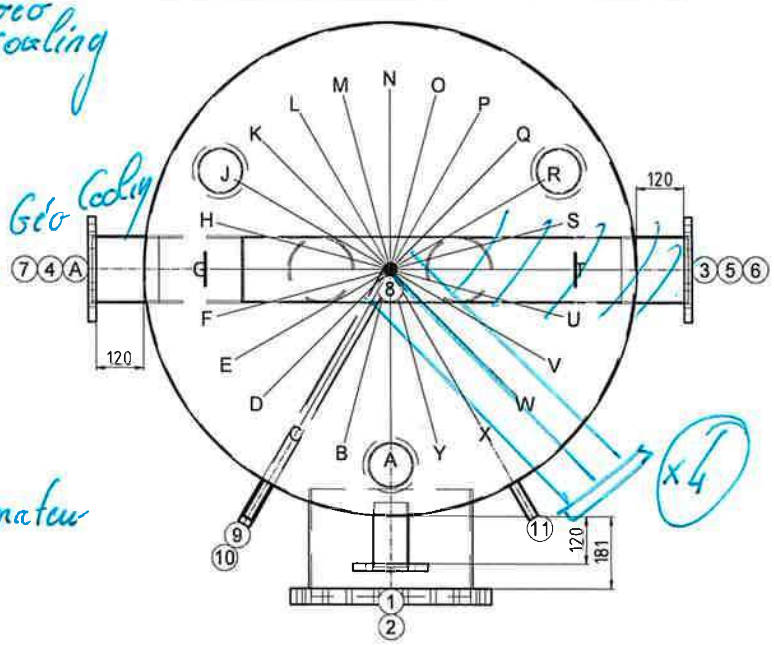

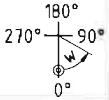

Ersteller/Datum: egl / 06.12.2024