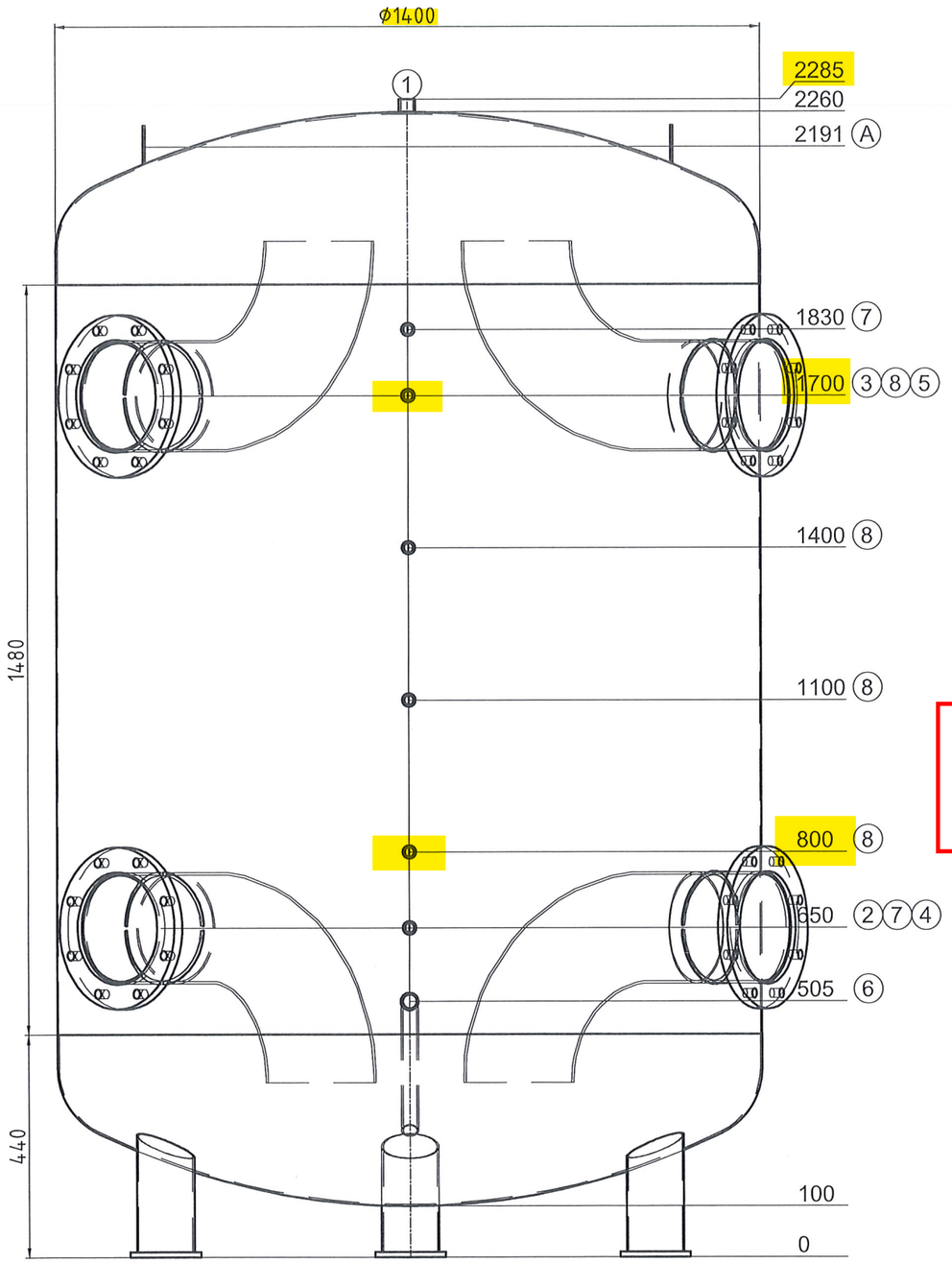

Transport liegend

Pos.	Stk.	L	w°	Bezeichnung
1	1	25	0	Muffe 3/4" Entlüftung
2	1	100	315	Flansch Typ01 DN200 PN6 mit Bogenrohr
3	1	100	315	Flansch Typ01 DN200 PN6 mit Bogenrohr
4	1	100	60	Flansch Typ01 DN200 PN6 mit Bogenrohr
5	1	100	60	Flansch Typ01 DN200 PN6 mit Bogenrohr
6	1	70	0	Nippel 1" mit Bogenrohr 135° Entleerung
7	2	50	0	Muffe 1/2" Thermometer
8	4	50	0	Muffe 1/2" Fühler
A	2	--	270	Hebeöse oben

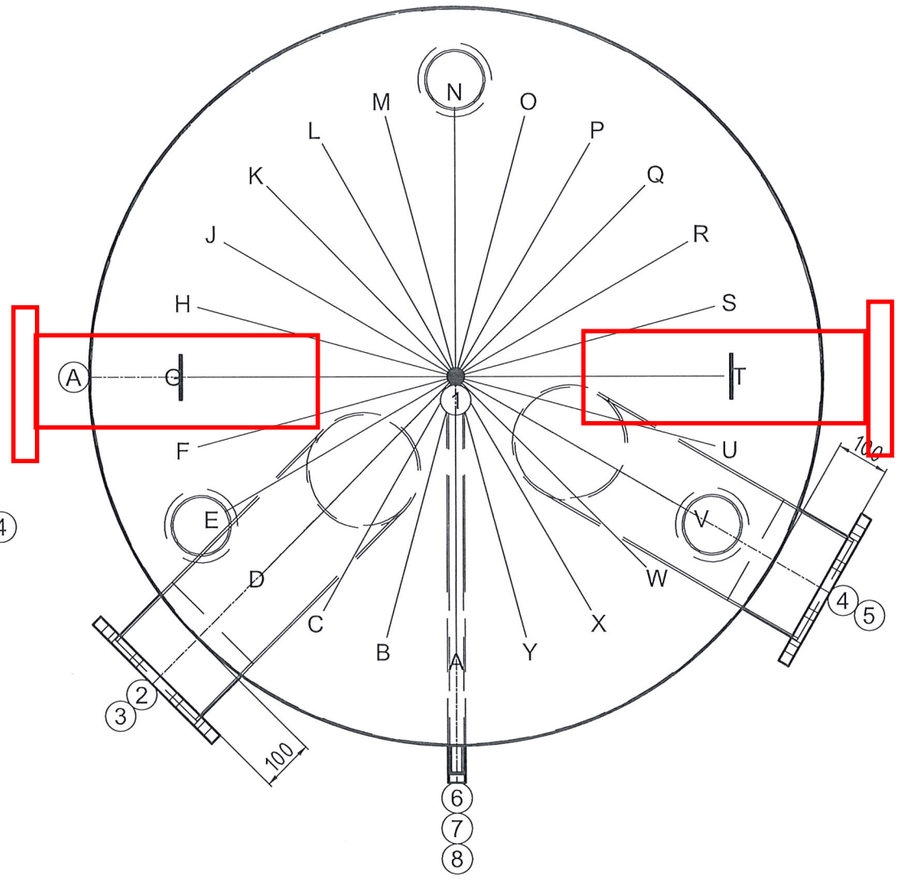

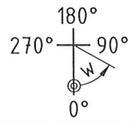

Gut zur Fertigung

Datum ..... Unterschrift .....

ISPAG

Z.-Nr.:	49810/1
Kom.: KST300 117079 La Chaux de Fonds	
Auftragsnr.:	49810
Stückzahl:	1
Bezeichn:	Kältespeicher
Genauer:	--

Inhalt: 3001 Liter
Material: S235JR
Gewicht: 398 kg
Betriebstemperatur: -10°C bis 50°C
Betriebs/Prüfüberdruck: 0.3 / 0.45 MPa
Oberfläche außen: 1K Zinkstaub
Oberfläche innen: roh
Boden/Mantelstärke: 4/3
Kippmaß: 2317 mm
In Konformität mit DGRL 2014/68/EU Art. 4 Abs. 3.

Isolierung:
bauseits

Ersteller/Datum: egl / 04.12.2024