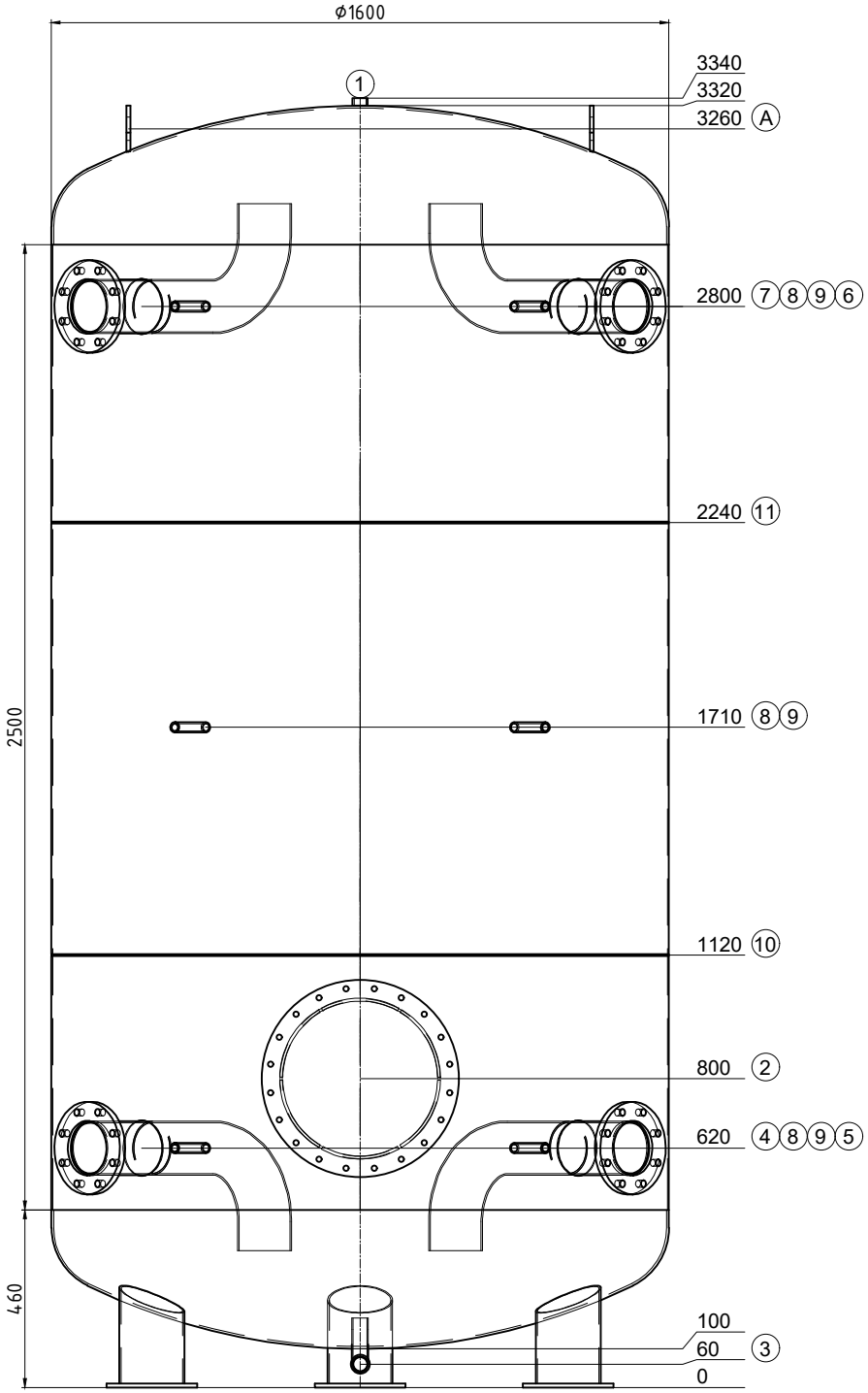

Transport liegend

Pos.	Stk.	L	w°	Bezeichnung
1	1	20	0	Muffe 1" Entlüftung
2	1	188	0	Revisionsöffnung NW400 PN6
3	1	160	0	Muffe 5/4" mit Bogenrohr Entleerung
4	1	180	315	Flansch Typ01 DN125 PN6 mit Bogenrohr
5	1	180	45	Flansch Typ01 DN125 PN6 mit Bogenrohr
6	1	180	45	Flansch Typ01 DN125 PN6 mit Bogenrohr
7	1	180	315	Flansch Typ01 DN125 PN6 mit Bogenrohr
8	3	160	330	Muffe 1/2"
9	3	160	30	Muffe 1/2"
10	1	0	-	Montagenaht
11	1	0	-	Montagenaht
A	2	--	270	Hebeöse oben

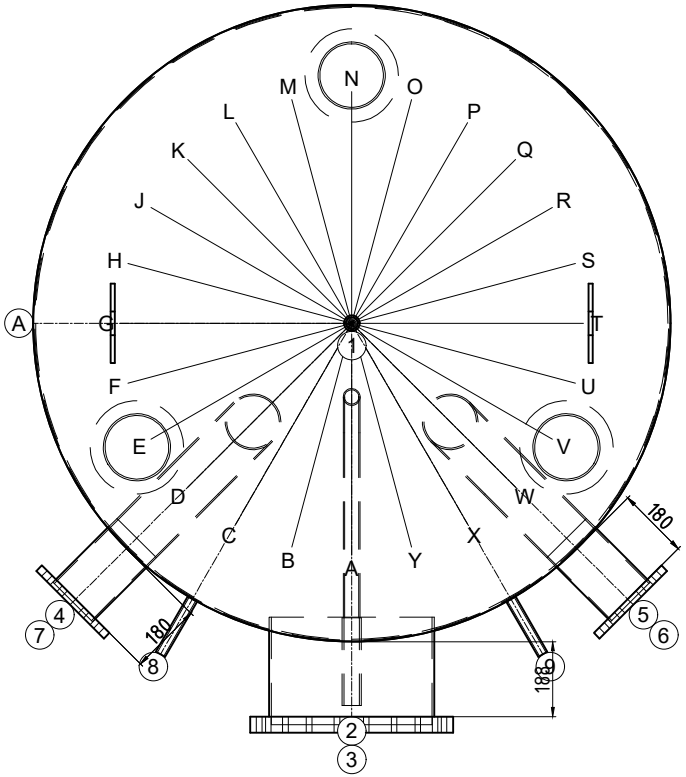

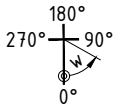

Gut zur Fertigung

Datum ..... Unterschrift .....

Z.-Nr.:	50042/1
Kom.: KST300 117985 Genève	
Auftragsnr.:	50042
Stückzahl:	1
Bezeichn:	Pufferspeicher
Genauer:	--

Inhalt: 5963 Liter
Material: S235JR
Gewicht: 781 kg
Betriebstemperatur: -10° bis 109°C
Betriebs/Prüfüberdruck: 0.6 / 0.9 MPa
Oberfläche außen: grundiert
Oberfläche innen: roh
Boden/Mantelstärke: 6/4
Kippmaß: 3360 mm
In Konformität mit DGRL 2014/68/EU Art. 4 Abs. 3.

Isolierung:
bauseits

PLATZSCHWEISSUNG; .

Ersteller/Datum: egl / 28.01.2025