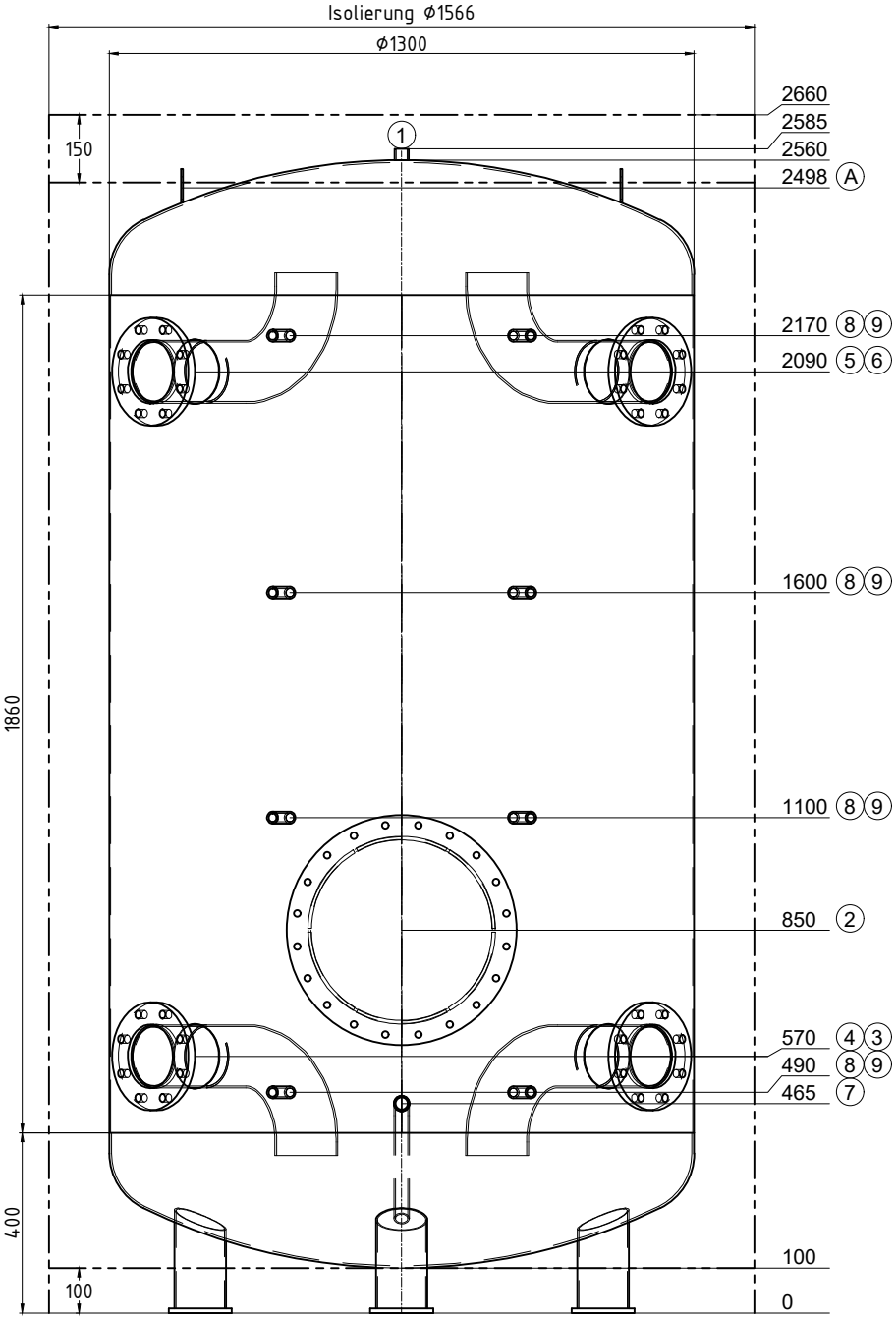

Transport liegend

Pos.	Stk.	L	w°	Bezeichnung
1	1	25	0	Muffe 3/4" Entlüftung
2	1	182	0	Revisionsöffnung NW400 PN6
3	1	120	45	Flansch Typ01 DN125 PN6 mit Bogenrohr
4	1	120	315	Flansch Typ01 DN125 PN6 mit Bogenrohr
5	1	120	315	Flansch Typ01 DN125 PN6 mit Bogenrohr
6	1	120	45	Flansch Typ01 DN125 PN6 mit Bogenrohr
7	1	120	0	Nippel 1" mit Bogenrohr 135° Entleerung
8	4	100	337.5	Muffe 1/2" Thermometer
9	4	100	22.5	Muffe 1/2" Fühler
A	2	--	270	Hebeöse oben

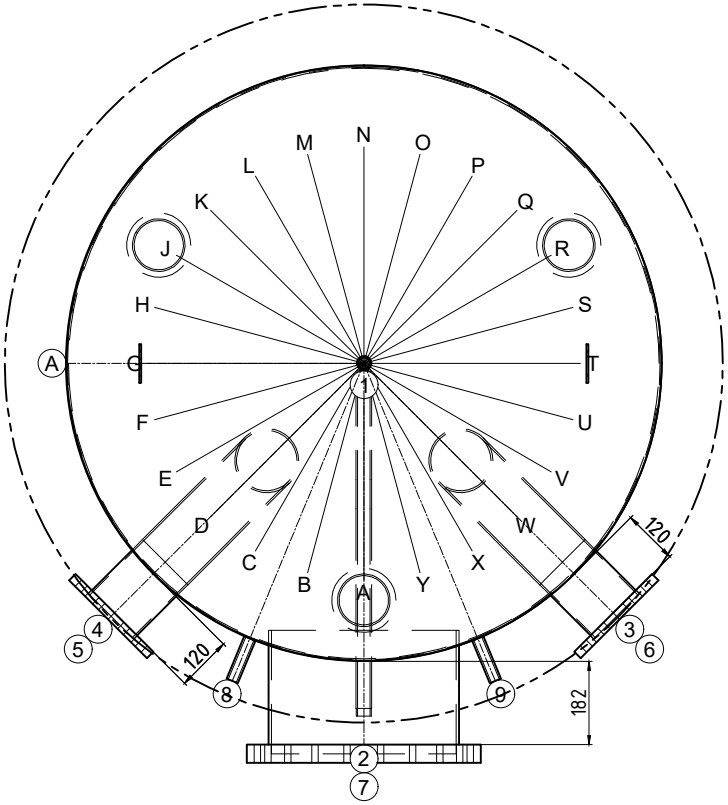

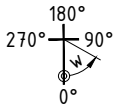

Gut zur Fertigung

Datum ..... Unterschrift .....

ISPAG

Z.-Nr.:	49966/1
Kom.: KST300 117753 Genève	
Auftragsnr.:	49966
Stückzahl:	1
Bezeichn:	Kältespeicher
Genauer:	--

Inhalt: 2990 Liter
Material: S235JR
Gewicht: 437 kg
Betriebstemperatur: -10°C bis 50°C
Betriebs/Prüfüberdruck: 0.6 / 0.9 MPa
Oberfläche außen: 1K Zinkstaub
Oberfläche innen: roh
Boden/Mantelstärke: 5/3
Kippmaß: 2602 mm
In Konformität mit DGRL 2014/68/EU Art. 4 Abs. 3.

Isolierung:
~~PE-Vlies 130 mm, 17 kg/m³~~
PS-Mantel 1.2 mm, silbergrau
~~AussenØ Isolierung: 1566.4 mm~~
~~Gewicht Isolierung: 34.6 kg~~

.

Ersteller/Datum: egl / 15.01.2025