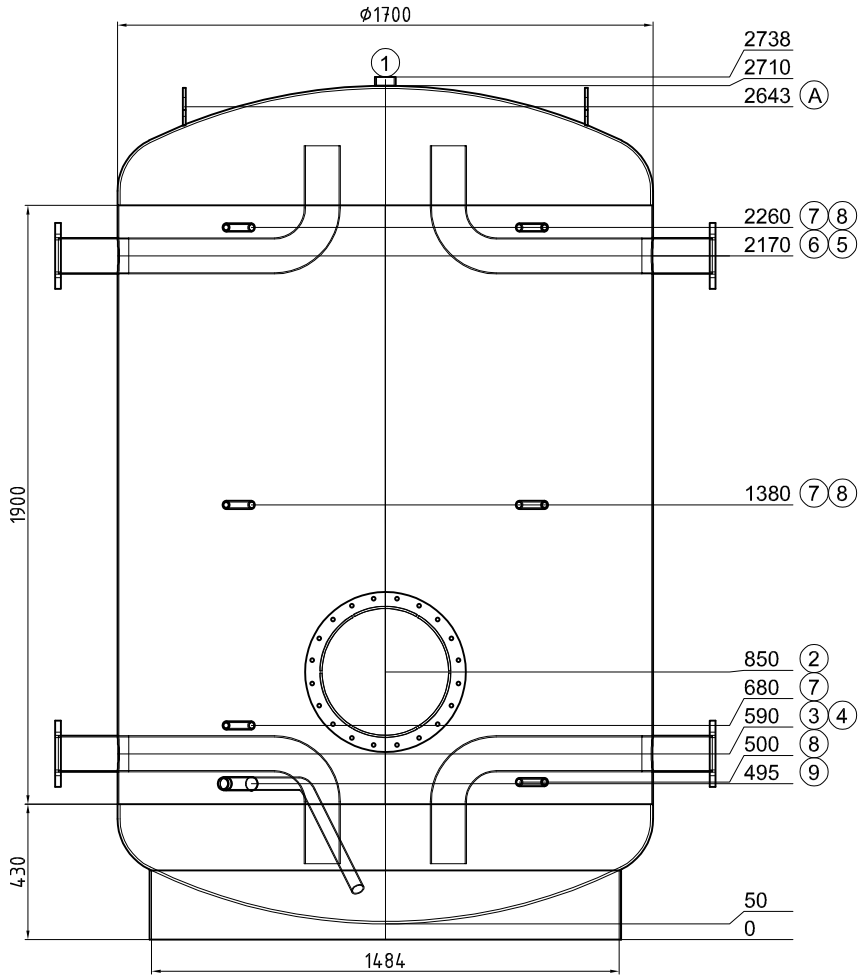

Transport couché

Pos.	Pcs	L	w°	Description
1	1	28	0	raccord 2" Entlüftung
2	1	190	0	ouverte de révision NW400 PN6
3	1	180	270	Flasque Typ01 DN100 PN6 avec tube coudé
4	1	180	90	Flasque Typ01 DN100 PN6 avec tube coudé
5	1	180	90	Flasque Typ01 DN100 PN6 avec tube coudé
6	1	180	270	Flasque Typ01 DN100 PN6 avec tube coudé
7	3	160	330	raccord 1/2" Thermometer
8	3	160	30	raccord 1/2" Fühler
9	1	180	330	mamelon 5/4" avec tube coudé 135° Entleerung
A	2	--	270	(EN) Lifting lug en haut

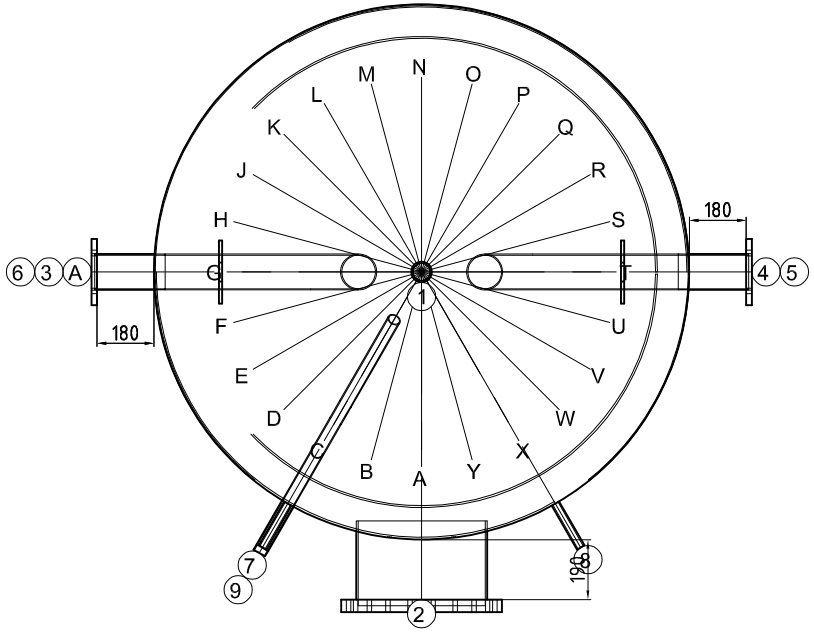

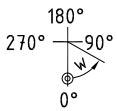

N° dessin:	49821/3
Com.: KST300 117333 Renens	
N° d'ordre:	49821
Qtté:	1
Description:	Réservoir tampon
Précise:	--

Contenu: 5435 Liter
Matériel: S235JR
Poids: 879 kg
Température de service: -10° bis 109°C
Pression de service/d'essai: 0.6 / 0.9 MPa
Surface extérieur: apprêté
Surface intérieur: brut
épaisseur du bas / de la gaine: 8/4
Hauteur de basculement: 2946 mm
En conformité avec DGRL 2014/68/EU Art. 4 paragraphe 3.

Isolation:
fait du client

.

créateur/date: egl / 13.01.2025