attention, nouveau prix brut : 16 926 CHF

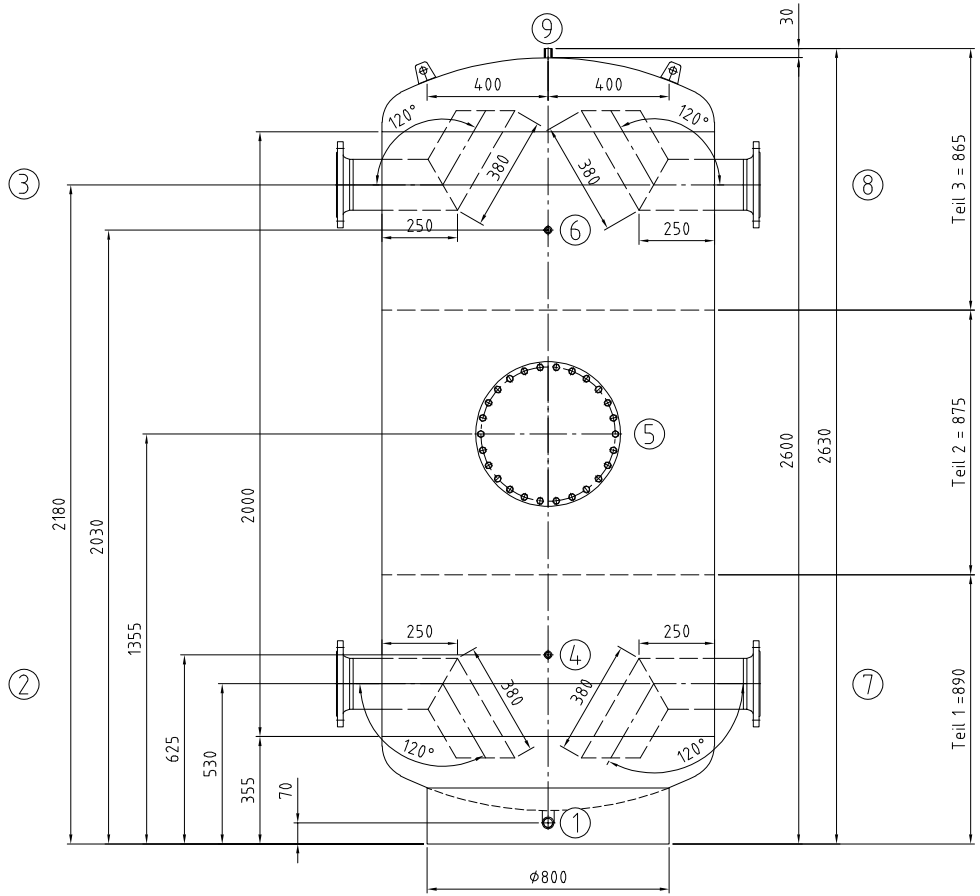

Für die Lage der Stutzen ist ausschließlich die Draufsicht verbindlich!

Nozzle direction only according to the top view!!

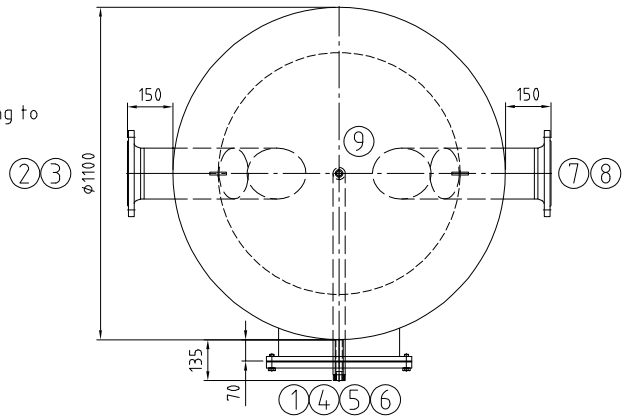

Kippmaß/ tilting tight: 2745 mm

		Mantelraum Inside of jacket	Rohrraum Inside of tubes	
Min./max. zul. Druck Min./max. allow. pressure	(PS)	0 / 6	–	bar
Min./max. zul. Temperatur Min./max. allow. temperature	(TS)	0 / 109	–	°C
Prüfdruck Test pressure	(PT)	12	–	bar
Volumen Capacity	(V)	2110	–	L
Oberflächenbearbeitung Surface treatment		gebeizt und passiviert pickled and passivated		
Werkstoff material		1.4404 / 1.4571		
Gewicht Weight		350		kg
Artikel-Nr. Article number				
Kategorie/Modul DGRL 2014/68/EU Category/module PED 2014/68/EU		n. Art.4 Abs. (3)		

Stutzen Nozzle	Benennung Denomination	DN	PN	Norm Standard	Dichtfläche Facing	Position Position	Rohrabmessung Dimension
9	Entlüftung/ air vent	Rp 1/2"		DIN 2986			
8	Flanschanschluss / flange connection	150	16	DIN EN1092-1			
7	Flanschanschluss / flange connection	150	16	DIN EN1092-1			
6	Thermometer / thermometer	Rp 1/2"		DIN 2986			
5	Revisionsöffnung/ handhole 400/480	400		RET	EPDM		
4	Thermometer / thermometer	Rp 1/2"		DIN 2986			
3	Flanschanschluss / flange connection	150	16	DIN EN1092-1			
2	Flanschanschluss / flange connection	150	16	DIN EN1092-1			
1	Entleerung/ drain	Rp 1"		DIN 2986			

Index	Datum/date	Gez./drawn	Gepr./appr.	Art der Änderung / Modification
Rev2	03.12.2024	Bartsch	Wihan	Anpassungen nach Kundenwunsch / changes according costumer request
Rev1	28.11.2024	Bartsch	Wihan	Anpassungen nach Kundenwunsch / changes according costumer request

	Datum/date	Name/name
Gez. / drawn	11.11.2024	Riedel
Gepr. / appr.	11.11.2024	Wihan

Kennwort/Subject:

Benennung / Designation :

Edelstahlspeicher/ storage tank

Typ RET 2110 special

Zeichnung Nr. / Drawing No. :	Projekt Nr. / Project No. :	Bestell Nr. / Order No. :	Maßstab / Scale	Blatt / sheet
22743-0Rev2	V1129	KST300/ 116611	1:12.5	1/1

Zeichnung ist geistiges Eigentum der RUDERT EDELSTAHL-TECHNIK GmbH.Rechte aus Schutzvermerk DIN34-1-D vorbehalten.
Copyright by Messrs. RUDERT EDELSTAHL-TECHNIK GmbH; All rights provided by "Schutzvermerk DIN34-1-D" reserved

Stand/as per: 03.12.2024