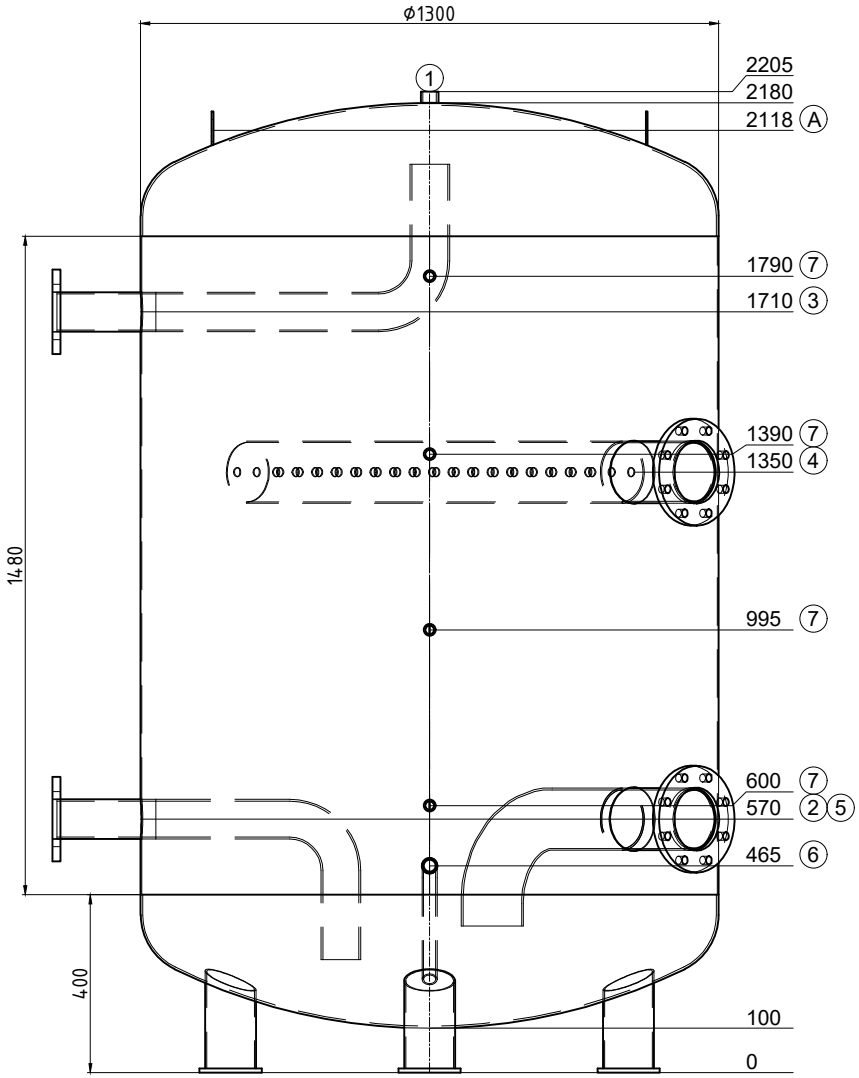

Transport stehend

Pos.	Stk.	L	w°	Bezeichnung
1	1	25	0	Muffe 1" Entlüftung
2	1	180	270	Flansch Typ01 DN80 PN6 mit Bogenrohr
3	1	180	270	Flansch Typ01 DN80 PN6 mit Bogenrohr
4	1	180	45	Flansch Typ01 DN125 PN6 mit Sprührohr
5	1	180	45	Flansch Typ01 DN125 PN6 mit Bogenrohr
6	1	180	0	Nippel 1" mit Bogenrohr 135° Entleerung
7	4	160	0	Muffe 1/2"
A	2	--	270	Hebeöse oben

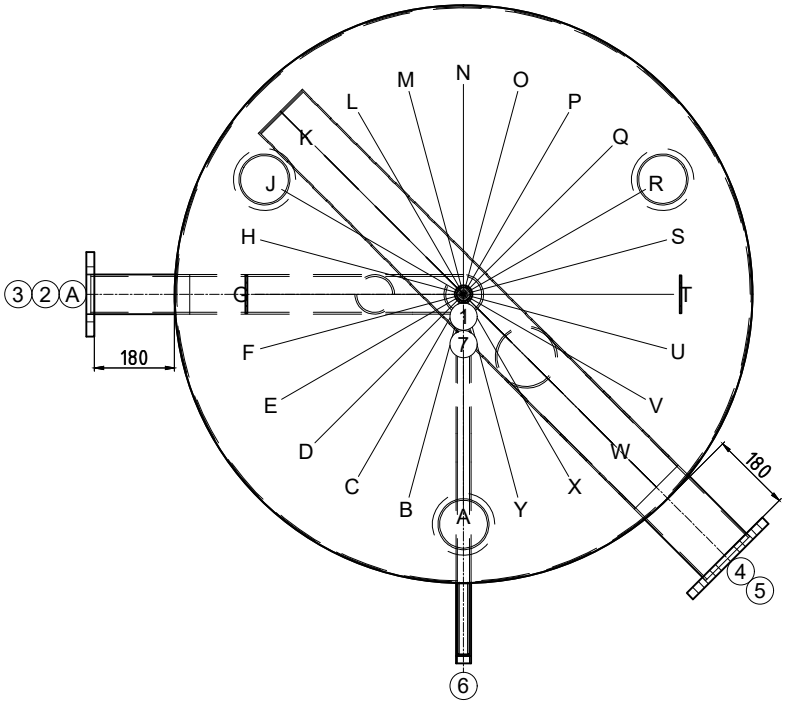

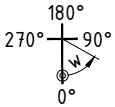

Gut zur Fertigung

Datum ..... Unterschrift .....

Z.-Nr.:	49254/3
Kom.: KST300 180084 Ballaigues	
Auftragsnr.:	49254
Stückzahl:	1
Bezeichn:	Kältespeicher
Genauer:	--

Inhalt: 2491 Liter
Material: S235JR
Gewicht: 339 kg
Betriebstemperatur: -10°C bis 50°C
Betriebs/Prüfüberdruck: 0.6 / 0.9 MPa
Oberfläche außen: 1K Zinkstaub
Oberfläche innen: roh
Boden/Mantelstärke: 5/3
Kippmaß: 2228 mm
In Konformität mit DGRL 2014/68/EU Art. 4 Abs. 3.

Isolierung:
bauseits

Cyril Barthel
05.11.2024

.

Ersteller/Datum: egl / 04.11.2024