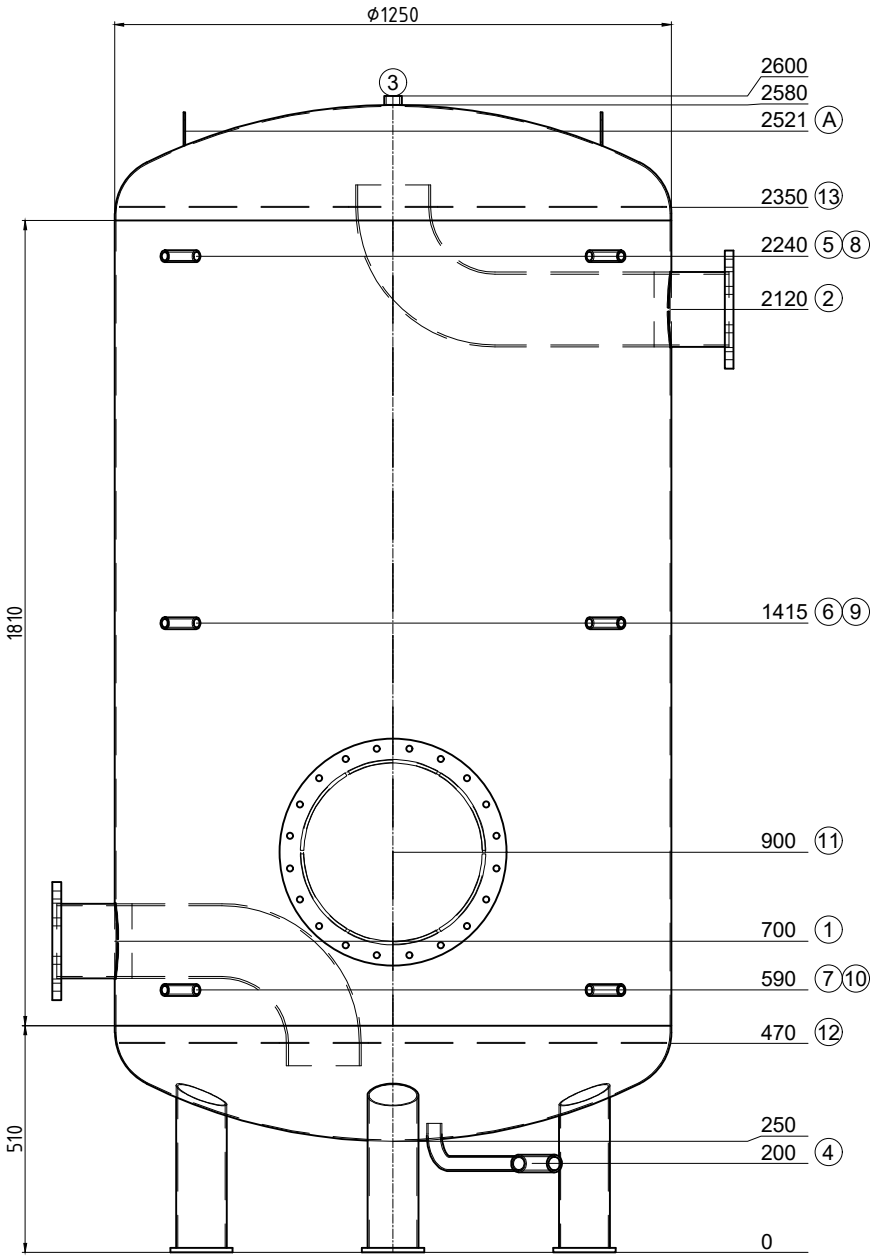

Transport liegend

Pos.	Stk.	L	w°	Bezeichnung
1	1	120	270	Flansch Typ01 DN150 PN6 mit Bogenrohr
2	1	120	90	Flansch Typ01 DN150 PN6 mit Bogenrohr
3	1	20	0	Muffe 1" Entlüftung
4	1	100	30	Muffe 1" mit Bogenrohr Entleerung
5	1	100	315	Muffe 1/2" Fühler
6	1	100	315	Muffe 1/2" Fühler
7	1	100	315	Muffe 1/2" Fühler
8	1	100	45	Muffe 1/2" Thermometer
9	1	100	45	Muffe 1/2" Thermometer
10	1	100	45	Muffe 1/2" Thermometer
11	1	181	0	Revisionsöffnung NW400 PN6
12	1	0	-	Lochblech
13	1	0	-	Lochblech
A	2	--	270	Hebeöse oben

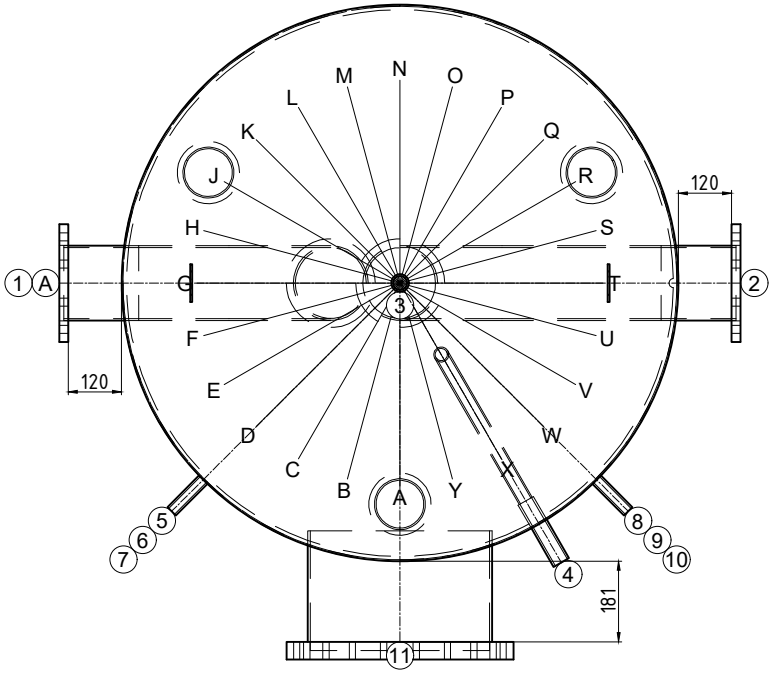

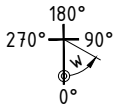

Gut zur Fertigung

Datum ..... Unterschrift .....

Z.-Nr.:	49740/2
Kom.: KST300 116926 Yverdon	
Auftragsnr.:	49740
Stückzahl:	1
Bezeichn:	Kältespeicher
Genauer:	Nr.1

Inhalt: 2629 Liter
Material: S235JR
Gewicht: 382 kg
Betriebstemperatur: -10°C bis 50°C
Betriebs/Prüfüberdruck: 0.3 / 0.45 MPa
Oberfläche außen: 1K Zinkstaub
Oberfläche innen: roh
Boden/Mantelstärke: 3/3
Kippmaß: 2615 mm
In Konformität mit DGRL 2014/68/EU Art. 4 Abs. 3.

Isolierung:
bauseits

.

Ersteller/Datum: egl / 26.11.2024