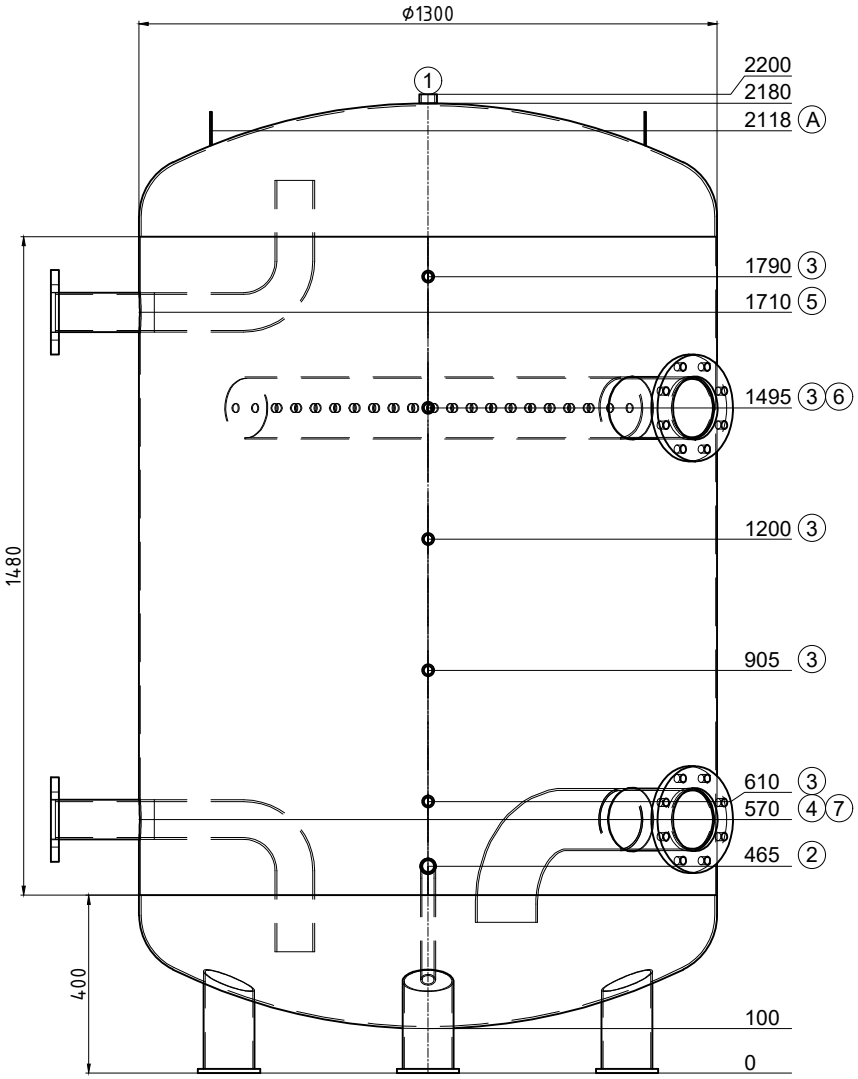

Transport stehend

Pos.	Stk.	L	w°	Bezeichnung
1	1	20	0	Muffe 1" Entlüftung
2	1	180	0	Nippel 1" mit Bogenrohr 135° Entleerung
3	5	160	0	Muffe 1/2"
4	1	180	270	Flansch Typ01 DN80 PN6 mit Bogenrohr
5	1	180	270	Flansch Typ01 DN80 PN6 mit Bogenrohr
6	1	180	45	Flansch Typ01 DN125 PN6 mit Sprührohr
7	1	180	45	Flansch Typ01 DN125 PN6 mit Bogenrohr
A	2	--	270	Hebeöse oben

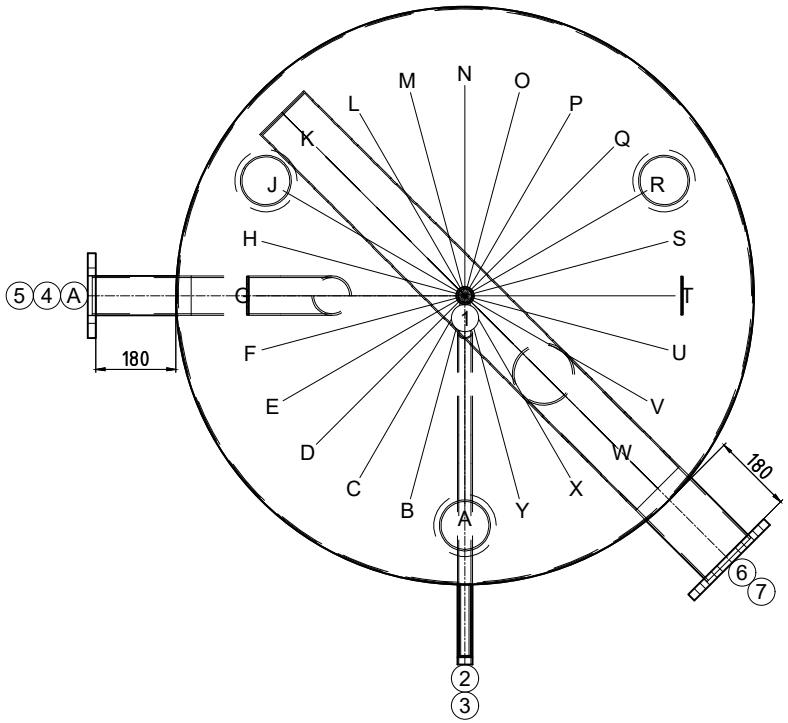

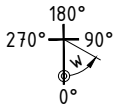

Gut zur Fertigung

Datum ..... Unterschrift .....

Z.-Nr.:	49277/5
Kom.: KST300 114267 Ballaigues	
Auftragsnr.:	49277
Stückzahl:	1
Bezeichn:	Pufferspeicher
Genauer:	--

Inhalt: 2491 Liter
Material: S235JR
Gewicht: 334 kg
Betriebstemperatur: -10° bis 109°C
Betriebs/Prüfüberdruck: 0.6 / 0.9 MPa
Oberfläche außen: grundiert
Oberfläche innen: roh
Boden/Mantelstärke: 5/3
Kippmaß: 2228 mm
In Konformität mit DGRL 2014/68/EU Art. 4 Abs. 3.

Isolierung:
bauseits

.

Ersteller/Datum: egl / 04.11.2024