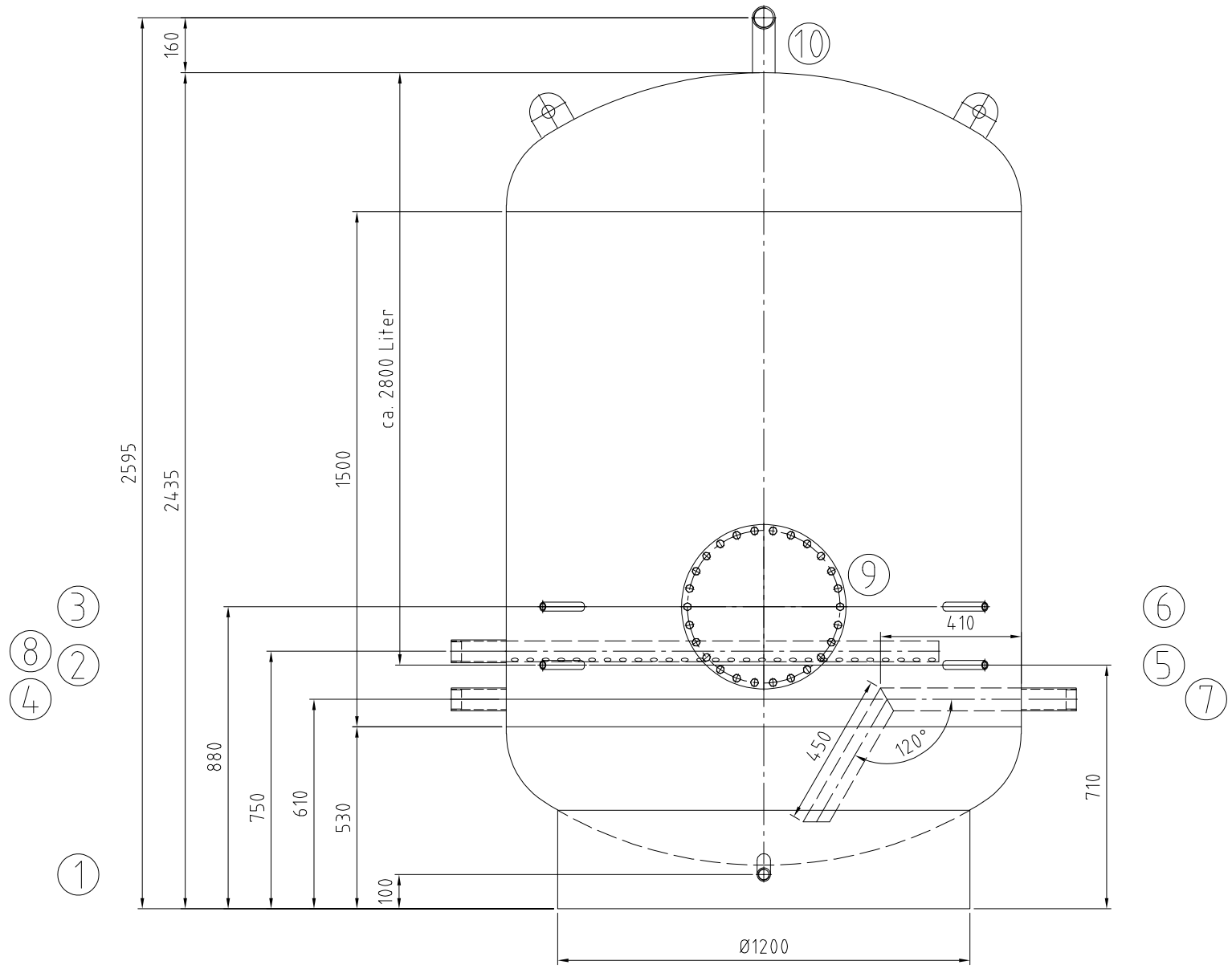

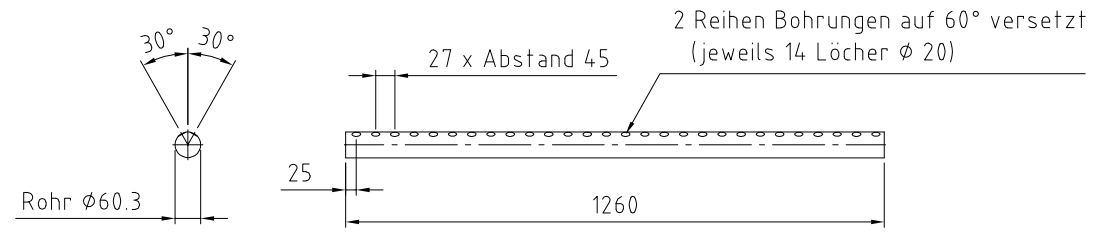

app service - 1

Für die Lage der Stutzen ist ausschließlich die Draufsicht verbindlich!

Seule la vue de dessus fait foi pour la position des raccords !

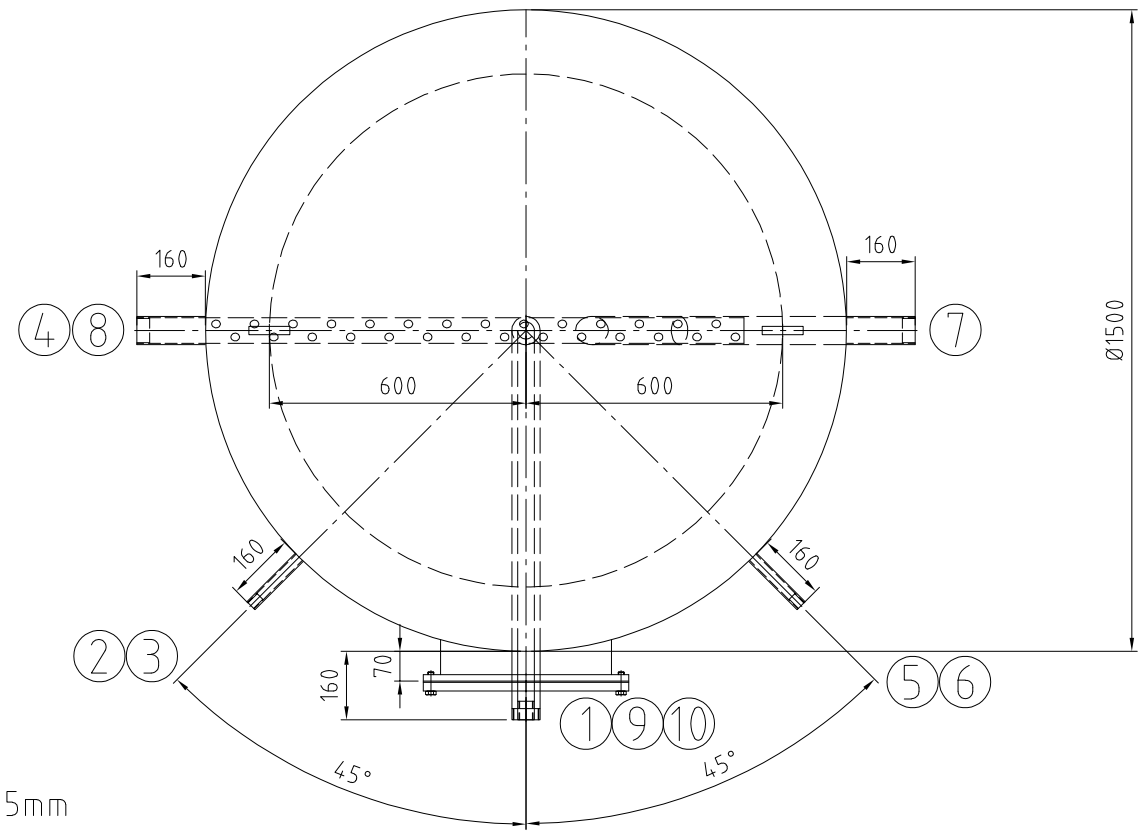

Kippmaß/ Côte de basculement: 2715mm

		Mantelraum Inside of jacket	Rohrraum Inside of tubes	
Min./max. zul. Druck Min./max. allow. pressure	(PS)	0/10	-	bar
Min./max. zul. Temperatur Min./max. allow. temperature	(TS)	0/109	-	°C
Prüfdruck Test pressure	(PT)	13	-	bar
Volumen Capacity	(V)	3550	-	L
Oberflächenbearbeitung Surface treatment		gebeizt und passiviert pickled and passivated		
Werkstoff material		1.4404/1.4571 316Ti/316L		
Gewicht Weight		645		kg
Artikel-Nr. Article number				
Kategorie/Modul DGRL 2014/68/EU Category/module PED 2014/68/EU		Artikel 4, Abs. 3		

Stutzen Nozzle	Benennung Denomination	DN	PN	Norm Standard	Dichtfläche Facing	Position Position	Rohrabmessung Dimension
10	Entlüftung/ Purge	Rp 2"		DIN 2986			
9	Revisionsöffnung/ Trou d'homme 400/480	400		RET			
8	Ladevorlauf / Charge aller	Rp 2"		DIN 2986			
7	Laderücklauf / Charge retour	Rp 2"		DIN 2986			
6	Thermometer/ Manchon	Rp 1/2"		DIN 2986			
5	Thermometer/ Manchon	Rp 1/2"		DIN 2986			
4	Kaltwasser / Eau froide	Rp 2"		DIN 2986			
3	Temperaturregelung/ Manchon	Rp 1/2"		DIN 2986			
2	Temperaturregelung/ Manchon	Rp 1/2"		DIN 2986			
1	Entleerung / Vidange	Rp 1"		DIN 2986			

Index	Datum/date	Gez./drawn	Gepr./appr.	Art der Änderung / Modification
Rev3	29.10.2024	Riedel	Wihan	Änderung nach Kundenwunsch
Rev2	24.10.2024	Bartsch	Wihan	Änderung nach Kundenwunsch
Rev1	16.09.2024	Riedel	Wihan	Änderung nach Kundenwunsch

	Datum/date	Name/name
Gez. / drawn	16.08.2024	Bartsch
Gepr. / appr.	16.08.2024	Wihan

Kennwort/Subject:

Benennung / Designation :

Warmwasserspeicher/ storage tank

Typ RET 3500 Sonder 1

Zeichnung Nr. / Drawing No. :	Projekt Nr. / Project No. :	Bestell Nr. / Order No. :	Maßstab / Scale	Blatt / sheet
22578-0 Rev3	P57795	KST300/114711	1:12.5	1/1

Zeichnung ist geistiges Eigentum der RUDERT EDELSTAHL-TECHNIK GmbH. Rechte aus Schutzvermerk DIN34-1-D vorbehalten.
Copyright by Messrs. RUDERT EDELSTAHL-TECHNIK GmbH; All rights provided by "Schutzvermerk DIN34-1-D" reserved

Stand/as per: 29.10.2024