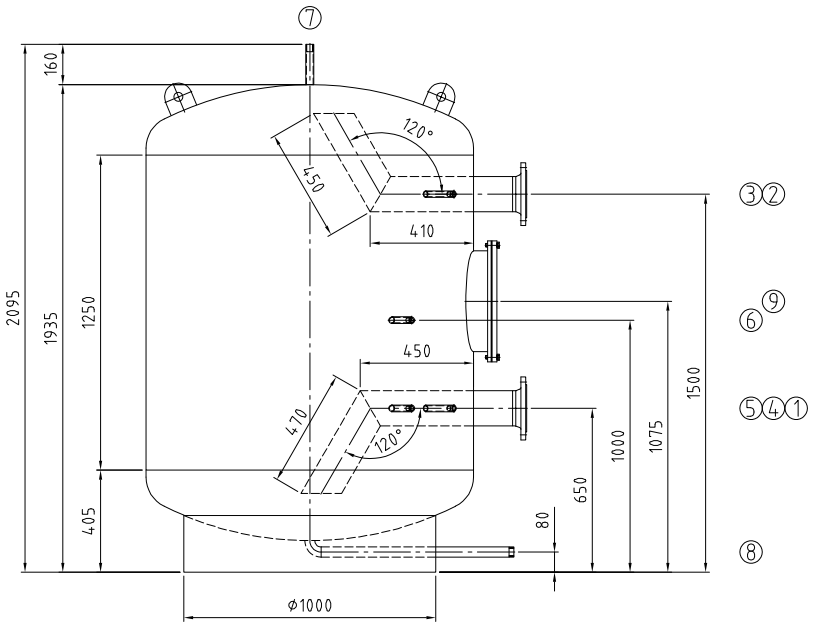


Für die Lage der Stutzen ist ausschließlich die Draufsicht verbindlich!

Nozzle direction only according to the top view!!

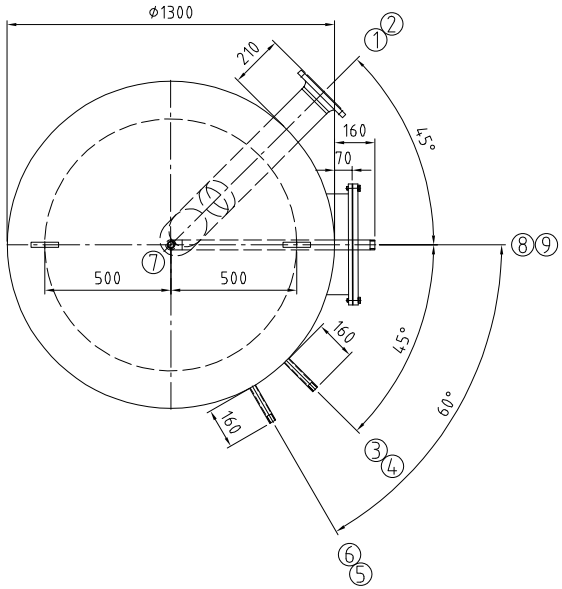


Kippmaß/ tilting tight: 2120 mm

| | | Mantelraum Inside of jacket | Rohrraum Inside of tubes | |
|---|---|---|---|---|
| Min./max. zul. Druck Min./max. allow. pressure | (PS) | 3 | – | bar |
| Min./max. zul. Temperatur Min./max. allow. temperature | (TS) | 109 | – | °C |
| Prüfdruck Test pressure | (PT) | 12 | – | bar |
| Volumen Capacity | (V) | 2270 | – | L |
| Oberflächenbearbeitung Surface treatment | | gebeizt und passiviert pickled and passivated | | |
| Werkstoff material | | 1.4571/ 1.4404 316Ti/ 316L | | |
| Gewicht Weight | | 380 | | kg |
| Artikel-Nr. Article number | | | | |

| Stutzen Nozzle | Benennung Denomination | DN | PN | Norm Standard | Dichtfläche Facing | Position Position | Rohrabmessung Dimension |
|---|---|---|---|---|---|---|---|
| 9 | handhole 400/480 | 400 | | RET | O-Ring | | |
| 8 | Muffenanschluss / socket connection | Rp 1" | | DIN 2986 | | | |
| 7 | Muffenanschluss / socket connection | Rp 3/4" | | DIN 2986 | | | |
| 6 | Muffenanschluss / socket connection | Rp 1/2" | | DIN 2986 | | | |
| 5 | Muffenanschluss / socket connection | Rp 1/2" | | DIN 2986 | | | |
| 4 | Muffenanschluss / socket connection | Rp 1/2" | | DIN 2986 | | | |
| 3 | Muffenanschluss / socket connection | Rp 1/2" | | DIN 2986 | | | |
| 2 | Vorschweißflansch / welding neck flange | 125 | 16 | EN 1092-1 | ø250 | | ø139.7x4 |
| 1 | Vorschweißflansch / welding neck flange | 125 | 16 | EN 1092-1 | ø250 | | ø139.7x4 |

| Index | Datum/date | Gez./drawn | Gepr./appr. | Änderung / Modification |
|---|---|---|---|---|
| Rev1 | 02.10.2024 | Bartsch | Wihan | Anpassungen nach Kundenwunsch |

| | Datum/date | Name/name |
|---|---|---|
| Gez. / drawn | 27.09.2024 | Altmannshofer |
| Gepr. / appr. | 27.09.2024 | Wihan |

Kennwort/Subject:

Benennung / Designation :

Warmwasserspeicher/ storage tank

Typ RET 2300 Sonder

| Zeichnung Nr. / Drawing No. : | Projekt Nr. / Project No. : | Bestell Nr. / Order No. : | Maßstab / Scale | Blatt / sheet |
|---|---|---|---|---|
| 22663-0Rev1 | P58142 | KST300/115632 | 1:15 | 1/X |

Zeichnung ist geistiges Eigentum der RUDERT EDELSTAHL-TECHNIK GmbH. Rechte aus Schutzvermerk DIN34-1-D vorbehalten.
Copyright by Messrs. RUDERT EDELSTAHL-TECHNIK GmbH; All rights provided by "Schutzvermerk DIN34-1-D" reserved

Stand/as per: 02.10.2024